AIRE ACONDICIONADO TIPO DE PIE

Manual del Propietario y Manual de Instalación

Midea

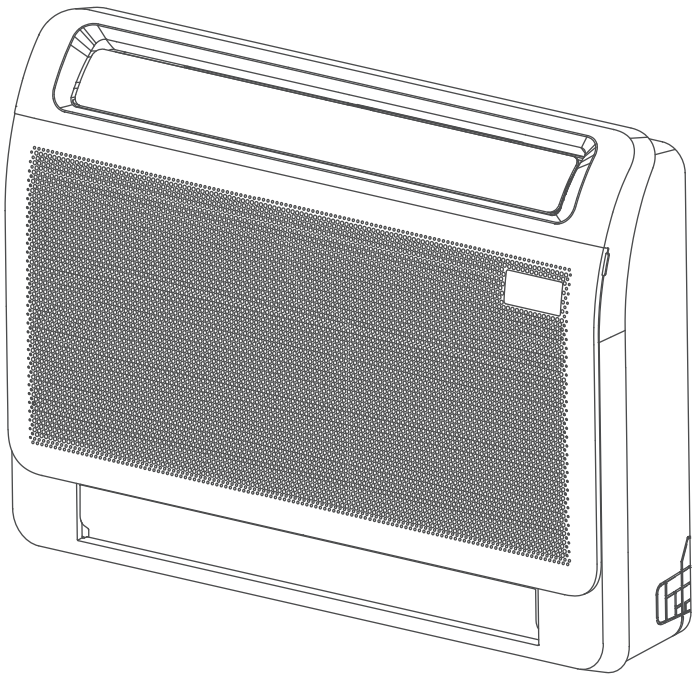

MFA2U-14HRFNX
MOX230-14HFN8
MFA2U-18HRFNX
MOX330U-18HFN8

NOTA IMPORTANTE:

Lea este manual y el MANUAL DE SEGURIDAD (si lo hay) cuidadosamente antes de instalar u operar su nuevo dispositivo de aire acondicionado. Asegúrese de guardar este manual para referencia futura.
Consulte los modelos aplicables, los datos técnicos, F-GAS (si corresponde) y la información del fabricante en el "Manual del Propietario - Ficha del Producto" en el embalaje de la unidad exterior.
(Solo productos de la Unión Europea)

Tabla de Contenido

Medidas de Seguridad 04

Manual del Propietario

Especificaciones y Funciones del Dispositivo..... 09

1. Pantalla de la unidad interior..... 09

2.Temperatura de funcionamiento..... 10

3. Funciones..... 11

4.Ajuste de la Dirección del Flujo de Aire..... 12

Cuidado y Mantenimiento..... 13

Solución de Problemas..... 15

Manual de Instalación

Accesorios **18**

Resumen de Instalación **19**

Partes del Dispositivo **20**

Instalación de la Unidad Interior **21**
1. **Seleccionar la ubicación de insta-lación** 21
2. **Instalar el cuerpo principal** 22
3. Desmontar la unidad interior para conectar los tubos 23
4. **Configurar la dirección de red (algunos modelos)** 24
5. **Perforar el orificio de la pared para la tubería de conexión** 24
6. Conectar la manguera de drenaje 25

Instalación de la Unidad Exterior **26**
1. Seleccione la ubicación de instalación 26
2. **Instalar el conector de drenaje (sólo en el dispositivo de la bomba de calor)** 27
3. **Anclaje de la unidad exterior** 27

Conexión de Tubo de Refrigerante **29**
A. Nota sobre la Longitud del Tubo 29
B. Instrucciones de Conexión - Tubo de Refrigerante 30
   1. Cortar los tubos 30
   2. Eliminar las rebabas. 30
   3. Abocardar los extremos de tubos 31
   4. Conectar los tubos 31

Cableado **33**
1. Cableado de la Unidad Exterior 34
2. Cableado de la Unidad Interior 35
3. **Especificaciones de la Alimentación** 36

Purga de Aire **37**
1. **Instrucciones de Evacuación** 37
2. Nota sobre la Adición de Refrigerante 38

Prueba de Funcionamiento **39**

Medidas de Seguridad

Lea las Medidas de Seguridad antes de la Operación e Instalación
Una instalación incorrecta por ignorar las instrucciones puede causar daños o lesiones graves.
La gravedad de los posibles daños o lesiones se clasifica como ADVERTENCIA o PRECAUCIÓN.

⚠ ADVERTENCIA
Este símbolo indica la posibilidad de lesiones personales o pérdida de la vida.

⚠ PRECAUCIÓN
Este símbolo indica la posibilidad de daños materiales o consecuencias graves.

⚠ ADVERTENCIA

Este dispositivo puede ser utilizado por niños mayores de 8 años y personas con capacidades físicas, sensoriales o mentales reducidas o sin experiencia ni conocimiento si han recibido supervisión o instrucciones sobre el uso del dispositivo de forma segura y comprenden los peligros involucrados. Los niños no deben jugar con el dispositivo. La limpieza y el mantenimiento del usuario no deben ser realizados por niños sin supervisión (requisitos del Estándar EN).
Este dispositivo no está diseñado para que lo usen personas (incluidos niños) con capacidades físicas, sensoriales o mentales reducidas, o sin experiencia ni conocimiento, a menos que una persona responsable de su seguridad les haya supervisado o instruido sobre el uso del dispositivo. Los niños deben ser supervisados para asegurarse de que no jueguen con el dispositivo.

⚠ ADVERTENCIAS PARA EL USO DEL PRODUCTO

- Si surge una situación anormal (como un olor a quemado), apague inmediatamente el dispositivo y desconecte la fuente de alimentación. Llame a su distribuidor para obtener instrucciones para evitar descargas eléctricas, incendios o lesiones.
- **No** introduzca los dedos, varillas u otros objetos en la entrada o salida de aire. Esto puede causar lesiones, ya que el ventilador puede estar girando a altas velocidades.
- **No** utilice aerosoles inflamables como laca para el cabello, laca o pintura cerca del dispositivo. Esto puede provocar un incendio o una combustión.
- **No** opere el aire acondicionado en lugares cerca o alrededor de gases combustibles. El gas emitido puede acumularse alrededor del dispositivo y provocar una explosión.
- **No** opere su aire acondicionado en un cuarto húmedo como un baño o cuarto de lavado. Demasiada exposición al agua puede provocar un cortocircuito en los componentes eléctricos.
- **No** exponga su cuerpo directamente al aire frío o caliente durante un período de tiempo prolongado.
- **No** permita que los niños jueguen con el aire acondicionado. Los niños deben ser supervisados alrededor del dispositivo en todo momento.
- Si el aire acondicionado se utiliza junto con quemadores u otros dispositivos de calefacción, ventile bien la habitación para evitar la falta de oxígeno.
- En determinados entornos funcionales, como cocinas, salas de servidores, etc., se recomienda encarecidamente el uso de dispositivos de aire acondicionado especialmente diseñadas.

ADVERTENCIAS DE LIMPIEZA Y MANTENIMIENTO

- Apague el dispositivo y desconecte la fuente de alimentación antes de limpiarlo. Si no lo hace, puede causar una descarga eléctrica.
- **No** limpie el aire acondicionado con cantidades excesivas de agua.
- **No** limpie el aire acondicionado con agentes de limpieza combustibles. Los agentes de limpieza combustibles pueden provocar incendios o deformaciones.

⚠ PRECAUCIÓN

- Apague el aire acondicionado y desconecte la fuente de alimentación si no va a utilizarlo durante mucho tiempo.
- Apague y desenchufe el dispositivo durante las tormentas.
- Asegúrese de que la condensación de agua pueda drenar sin obstáculos desde el dispositivo.
- **No** opere el aire acondicionado con las manos mojadas. Esto puede causar una descarga eléctrica.
- **No** utilice el dispositivo para ningún otro fin que no sea el uso previsto.
- **No** se suba ni coloque objetos encima de la unidad exterior.
- **No** permita que el aire acondicionado funcione durante largos períodos de tiempo con puertas o ventanas abiertas, o si la humedad es muy alta.

⚠ ADVERTENCIAS ELÉCTRICAS

- Utilice únicamente el cable de alimentación especificado. Si el cable de alimentación está dañado, debe ser sustituido por el fabricante, su agente de servicio o personas con cualificación similar para evitar un peligro.
- Mantenga limpio el enchufe. Elimine el polvo o la suciedad que se acumula en el enchufe o alrededor de él. Los enchufes sucios pueden provocar un incendio o una descarga eléctrica.
- **No** tire del cable de alimentación para desenchufar el dispositivo. Sujete el enchufe con firmeza y retírelo del tomacorriente. Tirar directamente del cable puede dañarlo, lo que puede provocar un incendio o una descarga eléctrica.
- **No** modifique la longitud del cable de alimentación ni utilice un cable de extensión para alimentar el dispositivo.
- **No** comparta el tomacorriente con otros aparatos. La fuente de alimentación inadecuada o insuficiente puede causar un incendio o descarga eléctrica.
- El producto debe estar debidamente conectado a tierra en el momento de la instalación, o puede ocurrir una descarga eléctrica.
- Para todo el trabajo eléctrico, siga todas las normas y reglamentos de cableado locales y nacionales y el Manual de Instalación. Conecte los cables firmemente y sujételos firmemente para evitar que fuerzas externas dañen el terminal. Las conexiones eléctricas incorrectas pueden sobrecalentarse y provocar un incendio, y también pueden provocar descargas eléctricas. Todas las conexiones eléctricas deben realizarse de acuerdo con el Diagrama de Conexión Eléctrica ubicado en los paneles de las unidades interiores y exteriores.
- Todo el cableado debe organizarse correctamente para garantizar que la cubierta del tablero de control pueda cerrarse correctamente. Si la cubierta de la placa de control no se cierra correctamente, puede provocar corrosión y provocar que los puntos de conexión en el terminal se calienten, se incendien o provoquen una descarga eléctrica.
- Si se conecta la alimentación a un cable fijo, un dispositivo de desconexión de todos los polos que tenga al menos 3 mm de separación en todos los polos y tenga una corriente de fuga que pueda exceder los 10 mA, y cuyo dispositivo de corriente residual (RCD) tenga una corriente operativa residual nominal que no exceda los 30 mA, debe incorporarse en el cable fijo de acuerdo con las reglas de cableado.

TENGA EN CUENTA LAS ESPECIFICACIONES DEL FUSIBLE

La placa de circuito (PCB) del aire acondicionado está diseñada con un fusible para brindar protección contra sobrecorriente. Las especificaciones del fusible están impresas en la placa de circuito, como: T3.15A/250VAC, T5A/250VAC, T10A/250VAC, T20A/250VAC, T30A/250VAC, etc.
NOTA: Para los dispositivos con refrigerante R32 o R290, solo se puede utilizar el fusible cerámico a prueba de explosiones.

⚠ ADVERTENCIAS PARA LA INSTALACIÓN DEL PRODUCTO

1. La instalación debe ser realizada por un distribuidor o especialista autorizado. Una instalación defectuosa puede provocar fugas de agua, descargas eléctricas o incendios.
2. La instalación debe realizarse de acuerdo con las instrucciones de instalación. La instalación incorrecta puede provocar fugas de agua, descargas eléctricas o incendios.
   (En Norteamérica, la instalación debe realizarse de acuerdo con los requisitos de NEC y CEC únicamente por personal autorizado).
3. Comuníquese con un técnico de servicio autorizado para la reparación o el mantenimiento de este dispositivo. Este dispositivo se instalará de acuerdo con las normas nacionales de cableado.
4. Utilice únicamente los accesorios incluidos, las piezas y las piezas especificadas para la instalación. El uso de piezas no estándar puede provocar fugas de agua, descargas eléctricas, incendios y puede provocar que el dispositivo falle.
5. Instale el dispositivo en un lugar firme que pueda soportar el peso del dispositivo. Si la ubicación elegida no puede soportar el peso del dispositivo, o la instalación no se realiza correctamente, el dispositivo puede caer y causar lesiones y daños graves.
6. Instale la tubería de drenaje de acuerdo con las instrucciones de este manual. El drenaje inadecuado puede causar daños por agua a su hogar y propiedad.
7. Para dispositivos que tienen un calentador eléctrico auxiliar, **no** instale el dispositivo a menos de 1 metro (3 pies) de cualquier material combustible.
8. **No** instale el dispositivo en un lugar que pueda estar expuesto a fugas de gas combustible. Si se acumula gas combustible alrededor del dispositivo, puede provocar un incendio.
9. No encienda la fuente de alimentación hasta que se haya completado todo el trabajo.
10. Cuando traslade o reubique el aire acondicionado, consulte a técnicos de servicio experimentados para la desconexión y reinstalación del dispositivo.
11. Para instalar el dispositivo en su soporte, por favor, lea la información para los detalles en las secciones "instalación de la Unidad Interior" e "Instalación de la Unidad Exterior".

Nota sobre los gases fluorados (no aplicable al dispositivo que utiliza el refrigerante R290)

1. Este dispositivo de aire acondicionado contiene gases fluorados de efecto invernadero. Para obtener información específica sobre el tipo de gas y la cantidad, consulte la etiqueta correspondiente en el propio dispositivo o el "Manual del Propietario - Ficha del Producto" en la unidad exterior del embalaje. (Solo productos de la Unión Europea).
2. La instalación, el servicio, el mantenimiento y la reparación de este dispositivo deben ser realizados por un técnico certificado.
3. El desmontaje y el reciclaje del producto deben realizarse por un técnico certificado.
4. Para equipos que contengan gases fluorados de efecto invernadero en cantidades iguales o superiores a 5 toneladas de CO_2 equivalente, pero inferiores a 50 toneladas de CO_2 equivalente, si el sistema está equipado con un sistema de detección de fugas, se debe comprobar si hay fugas al menos cada 24 meses.
5. Cuando se revisa el dispositivo en busca de fugas, se recomienda encarecidamente llevar un registro adecuado de todas las comprobaciones.

⚠ ADVERTENCIA para usar el refrigerante R32/R290

- Cuando se emplee refrigerante inflamable, el dispositivo se almacenará en un área bien ventilada donde el tamaño de la habitación corresponda al área de la habitación especificada para la operación.
  Para modelos de refrigerante R32:
  MFA2U-14HRFNX:
  El dispositivo debe instalarse, operarse y almacenarse en una sala con una superficie superior a 4.35 m^2. El dispositivo no se instalará en un espacio sin ventilación, si éste es inferior a 4.35 m^2 (Por favor vea el siguiente formulario).
  La cantidad máxima de carga de refrigerante (R32) es de 0.95 kg

  MFA2U-18HRFNX:
  El dispositivo debe instalarse, operarse y almacenarse en una sala con una superficie superior a 11.35 m^2. El dispositivo no se instalará en un espacio sin ventilación, si éste es inferior a11.35 m^2 (Por favor vea el siguiente formulario).
  La cantidad máxima de carga de refrigerante (R32) es de 1.45 kg

Modelo (Btu/h)	Superficie mínima de la habitación (m^2)
≤18000	18

- Los conectores mecánicos reutilizables y las juntas abocinadas no están permitidos en el interior. (Requisitos del Estándar **EN**).
- Los conectores mecánicos utilizados en interiores deberán tener una tasa de no más de 3 g/año al 25% de la presión máxima permitida. Cuando los conectores mecánicos se reutilicen en interiores, se renovarán las piezas de sellado. Cuando las juntas abocinadas se reutilicen en interiores, la parte abocardada deberá volver a fabricarse. (Requisitos del Estándar **UL**)
- Cuando se reutilicen conectores mecánicos en interiores, se renovarán las piezas de sellado. Cuando las juntas abocinadas se reutilicen en interiores, la parte abocardada deberá volver a fabricarse.
  (Requisitos del Estándar **IEC**)
- Los conectores mecánicos utilizados en interiores deberán cumplir con la norma ISO 14903.

Directrices Europeas de Eliminación

Esta marca que se muestra en el producto o en su documentación indica que los desechos de equipos eléctricos y electrónicos no deben mezclarse con los desechos domésticos generales.

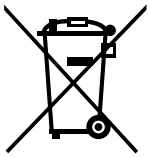

Eliminación Correcta de Este Producto
(Residuos de Equipos Eléctricos y Electrónicos)

Este dispositivo contiene refrigerante y otros materiales potencialmente peligrosos. Al deshacerse de este dispositivo, la ley exige una recolección y un tratamiento especial. **No** deseche este producto como residuo doméstico o como residuo municipal sin clasificar.
A la hora de deshacerse de este dispositivo, tiene las siguientes opciones:

- Deseche el dispositivo en el centro municipal designado de recolección de desechos electrónicos.
- Al comprar un dispositivo nuevo, el minorista se llevará el dispositivo antiguo de forma gratuita.
- El fabricante se hará cargo de la devolución del dispositivo antiguo de forma gratuita.
- Vende el dispositivo a comerciantes de chatarra certificados.

Aviso especial

Desechar este dispositivo en el bosque u otro entorno natural pone en peligro su salud y es perjudicial para el medio ambiente. Las sustancias peligrosas pueden filtrarse en el agua subterránea y entrar en la cadena alimentaria.

Especificaciones y Funciones del Dispositivo

Pantalla de la unidad interior

NOTA: Este panel de visualización en la unidad interior se puede usar para operar el dispositivo en caso de que el control remoto se haya colocado en un lugar incorrecto o no tenga baterías.

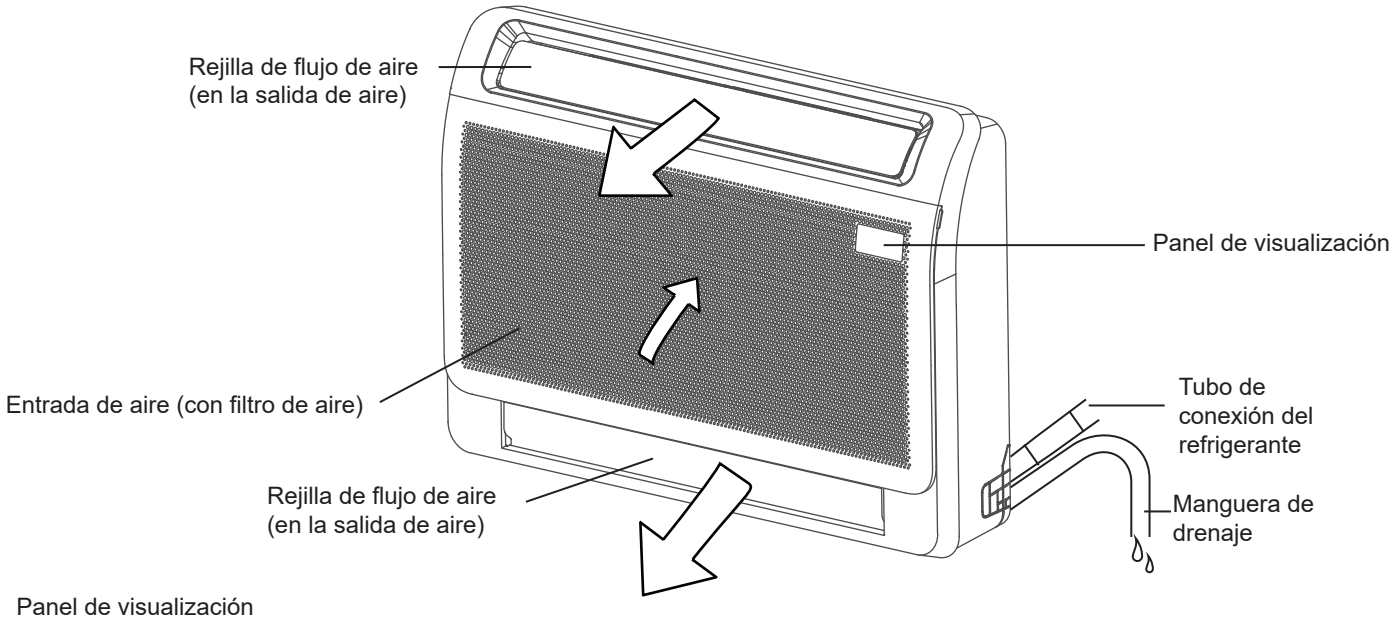

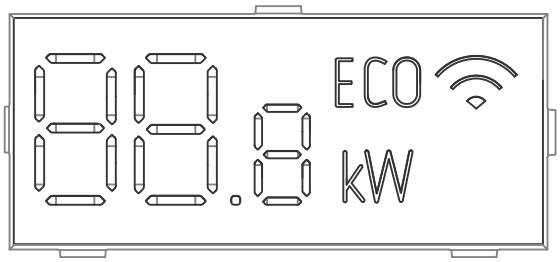

- 88.8 Muestra la temperatura y los códigos de Error:

"dF" al descongelar (para los dispositivos de refrigeración y calefacción del modelo B)

"On" durante 3 segundos cuando:

- TIMER ON está configurado
- SWING o SILENCE está activado

"OF" durante 3 segundos cuando:

- TIMER OFF está configurado
- SWING o SILENCE está apagado

"CL" cuando el dispositivo está en el modo de autolimpieza

"FP" cuando la función de calentamiento de 8 ℃ está activada

- ECO ECO Cuando la función ECO (algunos dispositivos) está activada.
- Cuando la función de Control Inalámbrico está activada (algunos dispositivos)

Temperatura de funcionamiento

Cuando su aire acondicionado se usa fuera de los siguientes rangos de temperatura, ciertas funciones de protección de seguridad pueden activarse y hacer que el dispositivo se desactive.

Tipo Split de Frecuencia Variable

	Modo COOL	Modo HEAT	Modo DRY
Temperatura Ambiente	16°C -32°C (60°F - 90°F)	0°C - 30°C (32°F - 86°F)	10°C - 32°C (50°F - 90°F)
Exterior Temperatura	0°C - 50°C (32°F - 122°F)	-15°C - 24°C (5°F - 75°F)	0°C - 50°C (32°F - 122°F)
	-15°C - 50°C (5°F - 122°F) (Para modelos con sistemas de enfriamiento de baja temperatura.)		
	0°C - 52°C (32°F - 126°F) (Para los modelos tropicales especiales)		0°C - 52°C (32°F - 126°F) (Para los modelos tropicales especiales)

PARA UNIDADES EXTERIORES CON CALENTADOR ELÉCTRICO AUXILIAR

Cuando la temperatura exterior sea inferior a 0°C (32°F), recomendamos encarecidamente mantener el dispositivo enchufado en todo momento para garantizar un funcionamiento fluido y continuo.

Tipo de velocidad fija

	Modo COOL	Modo HEAT	Modo DRY
Habitación Temperatura	16°C-32°C (60°F-90°F)	0°C-30°C (32°F-86°F)	10°C-32°C (50°F-90°F)
Exterior Temperatura	18°C-43°C (64°F-109°F)	-7°C-24°C (19°F-75°F)	11°C-43°C (52°F-109°F)
	-7°C-43°C (19°F-109°F) (Para modelos con sistemas de enfriamiento de baja temperatura)		18°C-43°C (64°F-109°F)
	18°C-52°C (64°F-126°F) (Para los modelos tropicales especiales)		18°C-52°C (64°F-126°F) (Para modelos tropicales especiales)

NOTA: Humedad relativa de la habitación inferior al 80%. Si el aire acondicionado funciona por encima de esta cifra, la superficie del aire acondicionado puede atraer condensación. Establezca la rejilla de flujo de aire vertical en su ángulo máximo (verticalmente al piso) y configure el modo ventilador HIGH.

Para optimizar aún más el rendimiento de su dispositivo, haga lo siguiente:

- Mantenga puertas y ventanas cerradas.
- Limite el uso de energía usando las funciones TIMER ON y TIMER OFF.
- No bloquee las entradas o salidas de aire.
- Inspeccione y limpie regularmente los filtros de aire.

Configuración por defecto (algunos modelos)

Cuando el aire acondicionado se reinicia después de un corte de energía, volverá a la configuración predeterminada de fábrica (modo AUTO, ventilador AUTO, 24°C (76°F)). Esto puede causar inconsistencias en el control remoto y el panel del dispositivo. Use su control remoto para actualizar el estado.

Reinicio Automático (algunos modelos)

En caso de corte de energía, el sistema se detendrá inmediatamente. Cuando se recupera la fuente de alimentación, la luz de funcionamiento de la unidad interior parpadeará. Para reiniciar el dispositivo, presione el botón **ON/OFF** del control remoto. Si el sistema tiene una función de reinicio automático, el dispositivo se reiniciará con la misma configuración.

Cuando la temperatura exterior es inferior a cero, la correa de calefacción eléctrica del chasis de la unidad exterior se utiliza para derretir el hielo, sin descongelar. (algunos modelos)

Función de Memoria de Ángulo de Rejilla (algunos modelos)

Algunos modelos están diseñados con función de memoria de ángulo de rejilla. Cuando el dispositivo se reinicia después de un corte de energía, el ángulo de las rejillas horizontales volverá automáticamente a la posición anterior. El ángulo de la rejilla horizontal no debe ajustarse demasiado pequeño ya que se puede formar condensación y gotear dentro de la máquina. Para restablecer la rejilla, presione el botón manual, que restablecerá la configuración de la rejilla horizontal.

Sistema de Detección de Fugas de Refrigerante (algunos modelos)

La unidad interior mostrará automáticamente "EC" o "EL0C" o LEDS parpadeantes (según el modelo) cuando detecte una fuga de refrigerante.

Ajuste de la Dirección del Flujo de Aire

• **Balanceo Manual:** Presione Air Direction (Dirección de Aire) para fijar la rejilla en el ángulo deseado. La rejilla se balancea (hacia arriba o hacia abajo) en un ángulo diferente con cada presión del botón.
La dirección del aire se puede cambiar ajustando manualmente la rejilla de aire.



• Al enfriar

Ajuste la rejilla hacia abajo (horizontalmente).

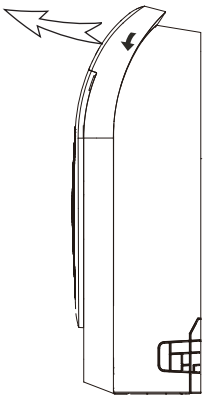

• Al calentar

Ajuste la rejilla verticalmente.

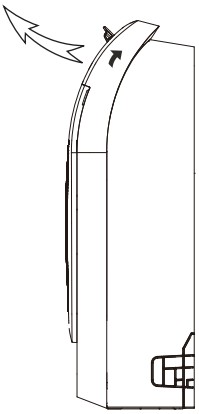

⚠ PRECAUCIÓN

No intente ajustar la rejilla horizontal a mano. Esto puede dañar el mecanismo y provocar la formación de condensación en las salidas de aire.

• Ajuste del interruptor de la rejilla de aire inferior

Bajo la condición de alcanzar la temperatura ambiente, la rejilla de aire inferior se puede abrir cuando se enciende el dispositivo.
Para seleccionar si la rejilla de aire inferior está encendida o apagada, use el botón en la caja de control eléctrico. Dentro de los 10 minutos posteriores al encendido, ◎ presiónelo durante 5 segundos para ingresar al modo en estado de espera. Presiónelo para abrir o cerrar la rejilla de aire inferior.

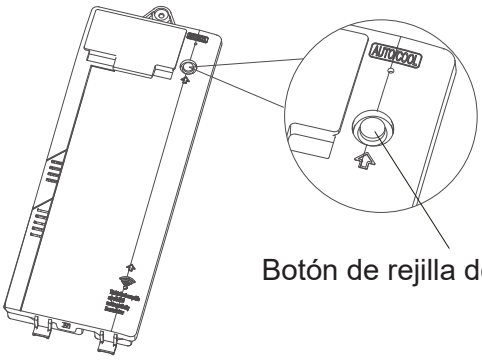

Botón de rejilla de aire

Caja de control eléctrico

NOTA: Durante el proceso de configuración, el panel de visualización muestra el estado del interruptor de la rejilla de aire inferior.
encendido - abierto
apagado - cerrado

Cuidado y mantenimiento

Limpieza de Su Unidad Interior

⚠ ANTES DE LA LIMPIEZA O MANTENIMIENTO

SIEMPRE APAGUE SU SISTEMA DE AIRE ACONDICIONADO Y DESCONECTE SU FUENTE DE ALIMENTACIÓN ANTES DE LA LIMPIEZA O MANTENIMIENTO.

⚠ PRECAUCIÓN

Utilice únicamente un paño suave y seco para limpiar el dispositivo.
Si el dispositivo está especialmente sucio, puede utilizar un paño empapado en agua caliente para limpiarla.

- **No utilice** productos químicos ni paños tratados químicamente para limpiar el dispositivo.
- **No use** benceno, diluyente de pintura, polvo para pulir u otros solventes para limpiar el dispositivo. Pueden hacer que la superficie de plástico se agriete o se deforme.
- **No use** agua a más de 40°C (104°F) para limpiar el panel delantero. Esto puede hacer que el panel se deforme o se decolore.

Limpieza de su filtro de aire

Un aire acondicionado obstruido puede reducir la eficiencia de enfriamiento de su dispositivo y también puede ser malo para su salud. Asegúrese de limpiar el filtro una vez cada dos semanas.

⚠ ADVERTENCIA: NO QUITE NI LIMPIE EL FILTRO USTED MISMO

Quitar y limpiar el filtro puede ser peligroso. La remoción y el mantenimiento deben ser realizados por un técnico certificado.

1. Tire de las manijas izquierda y derecha del panel delantero, tire del panel hacia afuera y ábralo.
2. Retire el filtro de aire.
   Presione las garras de los lados derecho e izquierdo del filtro de aire ligeramente hacia abajo y luego tire hacia arriba.
3. Sostenga las pestañas del marco y retire las 4 garras. (El filtro de función especial se puede lavar con agua una vez cada 6 meses. Se recomienda reemplazarlo una vez cada 3 años).
4. Limpie el filtro de aire aspirando la superficie o lavándolo en agua tibia con un detergente suave.
5. Enjuague el filtro con agua limpia y déjelo secar al aire. **NO deje** que el filtro se seque bajo la luz directa del sol.
6. Vuelva a instalar el filtro.

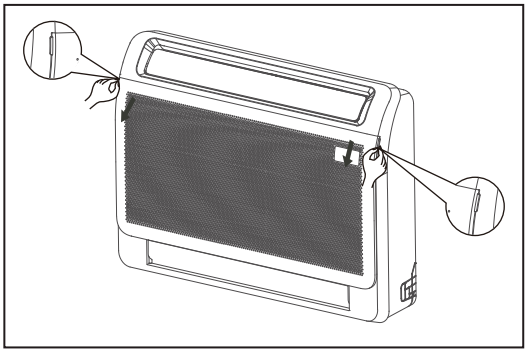

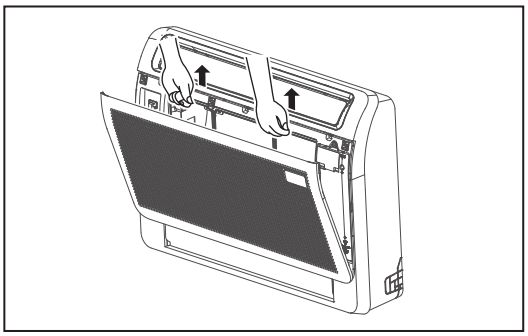

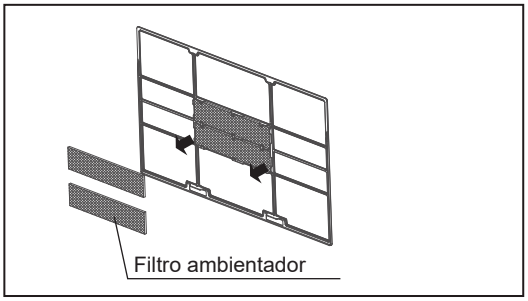

Si usa agua, el lado de la entrada debe mirar hacia abajo y lejos del chorro de agua.	Si se utiliza una aspiradora, el lado de entrada debe estar orientado hacia la aspiradora.
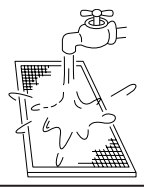	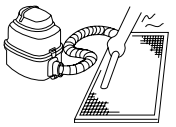

⚠ PRECAUCIÓN

- Antes de cambiar el filtro o limpiarlo, apague el dispositivo y desconecte su alimentación.
- Al retirar el filtro, no toque las partes metálicas del dispositivo. Los bordes metálicos afilados pueden cortarte.
- No utilice agua para limpiar el interior de la unidad interior. Esto puede destruir el aislamiento y causar una descarga eléctrica.
- No exponga el filtro a la luz solar directa durante el secado. Esto puede encoger el filtro.
- Cualquier mantenimiento y limpieza de la unidad exterior debe ser realizado por un distribuidor autorizado o un proveedor de servicios autorizado.
- Cualquier reparación del dispositivo debe ser realizada por un distribuidor autorizado o un proveedor de servicios autorizado.

Reemplace las partes internas

1. Tire de las manijas izquierda y derecha del panel delantero, tire del panel hacia afuera y ábralo.
2. Retire los 7 tornillos del marco frontal.

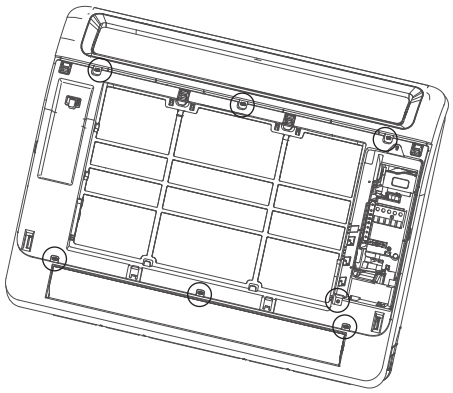

3. Abroche el broche indicado por la flecha y retire el marco frontal.

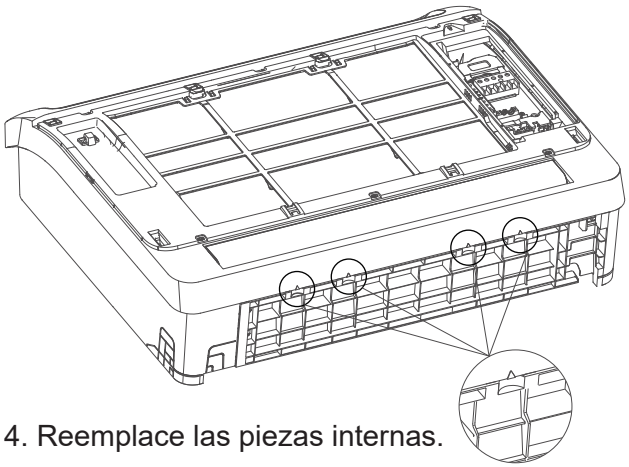

4. Reemplace las piezas internas.
5. Instale el marco frontal y las partes del panel.

Mantenimiento -Períodos prolongados sin uso

Si planea no usar su aire acondicionado por un período prolongado de tiempo, haga lo siguiente:

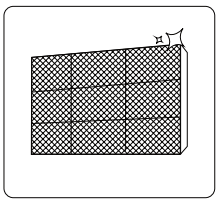

Limpiar todos los filtros

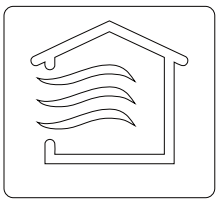

Encienda la función FAN hasta que el dispositivo se seque por completo

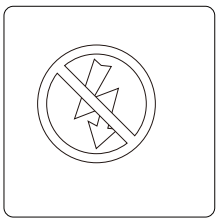

Apague el dispositivo y desconecte la fuente de alimentación

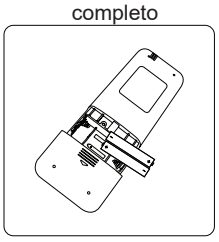

Retire las baterías del control remoto

Mantenimiento - Inspección de Pretemporada

Después de largos períodos de inactividad o antes de períodos de uso frecuente, haga lo siguiente:

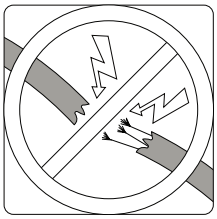

Compruebe si los cables están dañados

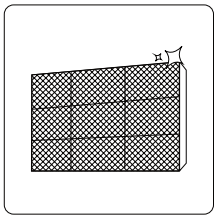

Limpiar todos los filtros



Compruebe si hay fugas

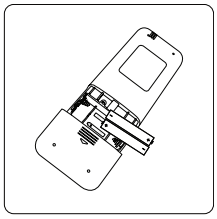

Reemplace las pilas



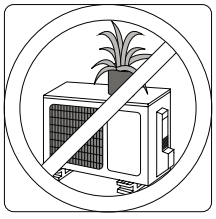

Asegúrese de que nada bloquee las entradas y salidas de aire

NOTA: No estire ni cuelgue objetos en la salida de aire.
No ajuste el deflector de aire automático con la mano ni extienda la mano dentro del conducto de aire.
No cubra la entrada y salida de aire del dispositivo con objetos.

Solución de problemas

⚠ MEDIDAS DE SEGURIDAD

Si ocurre alguna de las siguientes condiciones, ¡apague su dispositivo inmediatamente!

- El cable de alimentación está dañado o anormalmente caliente
- Sientes un olor a quemado
- El dispositivo emite sonidos fuertes o anormales
- Se funde un fusible de alimentación o el disyuntor se dispara con frecuencia
- Caída de agua u otros objetos dentro o fuera del dispositivo

¡NO INTENTE RESOLVER LOS PROBLEMAS USTED MISMO! ¡PÓNGASE EN CONTACTO CON UN PROVEEDOR DE SERVICIO AUTORIZADO INMEDIATAMENTE!

Problemas comunes

Los siguientes problemas no son un mal funcionamiento y en la mayoría de las situaciones no requerirán reparaciones.

Problema	Causas Posibles
El dispositivo no se enciende al pulsar el botón ON/OFF	El dispositivo tiene una función de protección de 3 minutos que evita que el dispositivo se sobrecargue. El dispositivo no se puede reiniciar dentro de los tres minutos posteriores a su apagado.
	Modelos de Refrigeración y Calefacción: Si la luz de Operación y los indicadores PRE-DEF (Precalentamiento/Descongelación) están encendidos, o la luz de Operación está encendida y la pantalla LCD muestra "dF", la temperatura exterior es demasiado fría y el viento antifrío del dispositivo está activado para descongelar el dispositivo.
El dispositivo cambia del modo COOL al modo FAN	El dispositivo puede cambiar su configuración para evitar que se forme escarcha en el dispositivo. Una vez que la temperatura aumente, el dispositivo comenzará a funcionar de nuevo en el modo previamente seleccionado.
	Se ha alcanzado la temperatura establecida, en este caso el dispositivo apaga el compresor. El dispositivo seguirá funcionando cuando la temperatura vuelva a fluctuar.
La unidad interior emite niebla blanca	En las regiones húmedas, una gran diferencia de temperatura entre el aire de la habitación y el aire acondicionado puede provocar niebla blanca.
Tanto la unidad interior como la exterior emiten niebla blanca	Cuando el dispositivo se reinicia en el modo HEAT después de la descongelación, es posible que se emita niebla blanca debido a la humedad generada por el proceso de descongelación.
La unidad interior hace ruidos	Se escucha un chirrido cuando el sistema está OFF o en modo COOL. El ruido también se escucha cuando la bomba de desagüe (opcional) está en funcionamiento.
	Es posible que se produzca un chirrido después del dispositivo funcione en el modo HEAT debido a la expansión y contracción de las piezas de plástico del dispositivo.
Tanto la unidad interior como la unidad exterior hacen ruidos	Sonido de silbido bajo durante el funcionamiento: Esto es normal y es causado por el gas refrigerante que fluye a través de las unidades interiores y exteriores.
	Sonido de silbido bajo cuando el sistema arranca, acaba de dejar de funcionar o se está descongelando: Este ruido es normal y se debe a que el gas refrigerante se detiene o cambia de dirección.
	Chirridos: La expansión y contracción normal de las piezas de plástico y metal causada por los cambios de temperatura durante el funcionamiento puede causar chirridos.

Problema	Causas Posibles
La unidad exterior hace ruidos	El dispositivo emitirá diferentes sonidos en función de su modo de funcionamiento actual.
El polvo se emite desde la unidad interior o exterior	El dispositivo puede acumular polvo durante períodos prolongados de inactividad, que se emitirá cuando se encienda el dispositivo. Esto se puede mitigar cubriendo el dispositivo durante largos periodos de inactividad.
El dispositivo emite mal olor	El dispositivo puede absorber los olores del entorno (como los de los muebles, la cocina, los cigarrillos, etc.) que se emitirán durante el funcionamiento.
	Los filtros del dispositivo se han enmohecido y deben limpiarse.
El ventilador de la unidad exterior no funciona	Durante el funcionamiento, la velocidad del ventilador se controla para optimizar el funcionamiento del producto.

NOTA: Si el problema persiste, comuníquese con un distribuidor local o con el centro de atención al cliente más cercano. Bríndeles una descripción detallada del mal funcionamiento del dispositivo, así como su número de modelo.

Solución de problemas

Cuando se produzcan problemas, compruebe los siguientes puntos antes de ponerse en contacto con una empresa de reparaciones.

Problema	Causas Posibles	Solución
Mal Rendimiento de la Refrigeración	El ajuste de temperatura puede ser superior a la temperatura ambiente de la habitación	Reduzca la temperatura establecida
	El intercambiador de calor de la unidad interior o exterior está sucio	Limpie el intercambiador de calor afectado
	El filtro de aire está sucio	Retire el filtro y límpielo según las instrucciones
	La entrada o salida de aire de cualquier de los dispositivos está bloqueada	Apague el dispositivo, elimine la obstrucción y vuelva a encenderla
	Las puertas y ventanas están abiertas	Asegúrese de que todas las puertas y ventanas están cerradas mientras funciona el dispositivo
	La luz solar genera un calor excesivo	Cierre las ventanas y las cortinas durante los períodos de mucho calor o sol brillante
	Demasiadas fuentes de calor en la habitación (personas, computadoras, aparatos electrónicos, etc.)	Reduzca la cantidad de fuentes de calor
	Bajo nivel del refrigerante debido a fugas o uso a largo plazo	Compruebe si hay fugas, vuelva a sellar si es necesario y rellene el refrigerante

Problema	Causas Posibles	Solución
El dispositivo no funciona	Fallo de alimentación	Espere a que se restablezca la fuente de alimentación
	La fuente de alimentación se apaga	Encienda la fuente de alimentación
	El fusible está quemado	Reemplace el fusible
	Las baterías del control remoto están agotadas	Reemplace las baterías
	La protección de 3 minutos del Dispositivo se ha activado	Espere tres minutos después de reiniciar el dispositivo
	El temporizador está activado	Apague el temporizador
El dispositivo arranca y se detiene con frecuencia	Hay demasiado o muy poco refrigerante en el sistema	Compruebe si hay fugas y recargue el sistema con refrigerante.
	Ha entrado el gas incompresible o la humedad en el sistema.	Drenar y recargar el sistema con refrigerante
	El circuito del sistema está bloqueado	Determine qué circuito está bloqueado y sustituya la pieza defectuosa del equipo
	El compresor está roto	Reemplace el compresor
	El voltaje es demasiado alto o demasiado bajo	Instale un manóstato para regular el voltaje
Mal funcionamiento de la calefacción	La temperatura exterior es extremadamente baja	Utilice un dispositivo de calefacción auxiliar
	El aire frío entra por puertas y ventanas	Asegúrese de que todas las puertas y ventanas estén cerradas durante el uso
	Bajo nivel del refrigerante debido a fugas o uso a largo plazo	Compruebe si hay fugas, vuelva a sellar si es necesario y rellene el refrigerante
Las luces indicadoras siguen parpadeando	El dispositivo puede dejar de funcionar o seguir funcionando de forma segura. Si las luces indicadoras siguen parpadeando o aparecen códigos de error, espere unos 10 minutos. El problema puede resolverse por sí solo. De no ser así, desconecte la fuente de alimentación, luego vuelva a conectarla. Enciende el dispositivo. Si el problema persiste, desconecta la fuente de alimentación y contacta con tu centro de atención al cliente más cercano.	
Aparece un código de error y comienza con las siguientes letras en la pantalla de la ventana de la unidad interior: **• E(x), P(x), F(x)** **• EH(xx), EL(xx), EC(xx)** **• PH(xx), PL(xx), PC(xx)**		

NOTA: Si su problema persiste después de realizar las comprobaciones y diagnósticos anteriores, apague su dispositivo inmediatamente y comuníquese con un centro de servicio autorizado.

Accesorios

El sistema de aire acondicionado viene con los siguientes accesorios. Utilice todas las piezas y accesorios de instalación para instalar el aire acondicionado. La instalación incorrecta puede provocar fugas de agua, descargas eléctricas e incendios, o hacer que el equipo falle. Los artículos no incluidos con el aire acondicionado deben comprarse por separado.

Nombre de los Accesorios	Cantidad (pc)	Forma
Manual	2~4	
Conector de transferencia (ΦΦ12,7-ΦΦ15,9) (algunos modelos)	1	
Conector de transferencia (ΦΦ6,35-ΦΦ9,52) (algunos modelos)	1	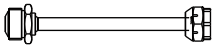
Conector de transferencia (ΦΦ9,52-ΦΦ12,7) (algunos modelos)	1	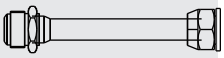
Anillo magnético (envuelva los cables eléctricos S1 y S2 (P, Q y E) alrededor del anillo magnético dos veces) (algunos modelos)	1	 S1&S2(P&Q&E)
Anillo magnético (Engánchelo en el cable de conexión entre la unidad interior y la unidad exterior después de la instalación.) (algunos modelos)	1	
Control remoto con cable (algunos modelos)	1	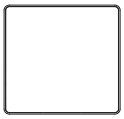

Nombre de los Accesorios	Cantidad (pc)	Forma
Control remoto (algunos modelos)	1	
Batería (algunos modelos)	2	
Funda insonorizante/aislante (algunos modelos)	2	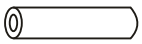
Tubo de aislamiento térmico	1	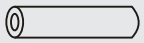
Anclaje	6 (dependiendo de los modelos)	
Tornillo de fijación de la placa de montaje	6 (dependiendo de los modelos)	
Conector de drenaje (algunos modelos)	1	
Anillo de sello (algunos modelos)	1	
Tuerca de cobre	2	
Cable conectado corto rojo (algunos modelos)	1	
Filtro ambientador (algunos modelos)	2	

Accesorios opcionales

• Hay dos tipos de controles remotos: con cable y sin cable.
Seleccione un control remoto en función de las preferencias y necesidades del cliente e instalarlo en un lugar adecuado.
Consulte los catálogos y el documento técnico para obtener orientación sobre la selección de un control remoto adecuado.

Nombre	Forma		Cantidad (PC)
Conjunto de tubos de conexión	**Lado líquido**	**Φ6,35 (1/4 pulg.)**	Piezas que debe comprar por separado. Consulte al distribuidor sobre el tamaño adecuado del tubo del dispositivo que compró.
		Φ9,52 (3/8 pulg.)	
		Φ12,7 (1/2 pulg.)	
	Lado de gas	**Φ9,52 (3/8 pulg.)**	
		Φ12,7 (1/2 pulg.)	
		Φ 16 (5/8 pulg.)	
		Φ 19 (3/4 pulg.)	
		Φ 22 (7/8 pulg.)	

Resumen de Instalación

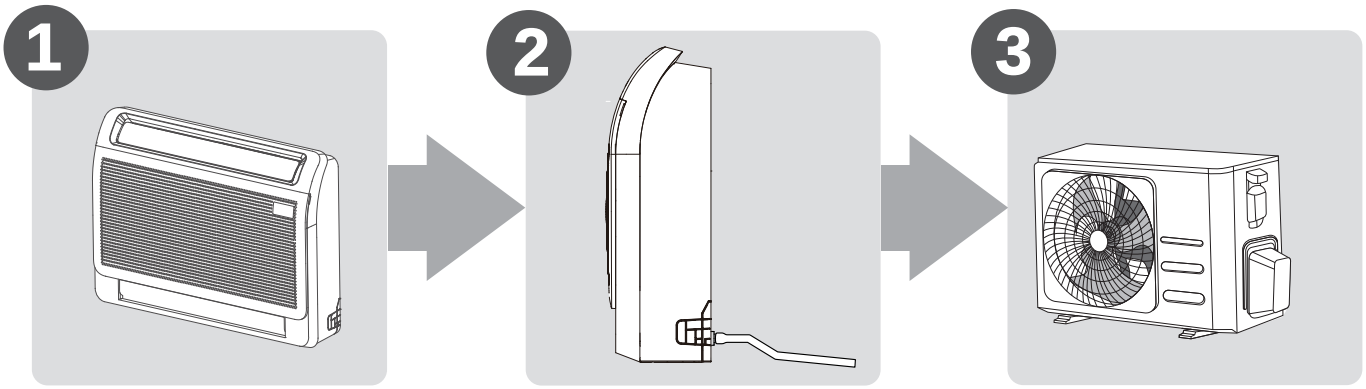

1 Instale la unidad interior

2 Instale el tubo de drenaje

3 Instale la unidad exterior

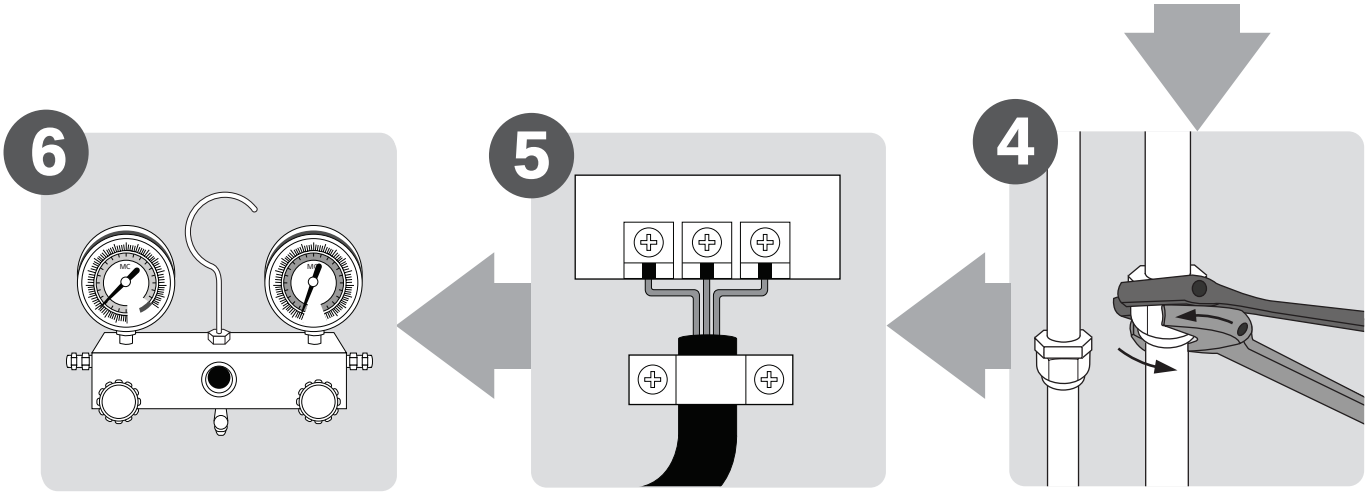

4 Conecte los tubos de refrigerante

5 Conecte los cables

6 Evacúe el sistema de refrigeración

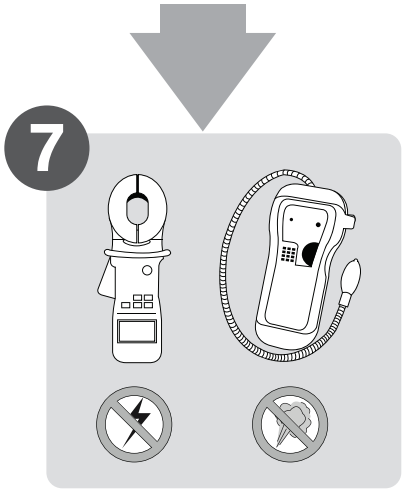

7 Realice una prueba de funcionamiento

Partes del Dispositivo

NOTA: La instalación debe realizarse de acuerdo con los requisitos de las normas locales y nacionales. La instalación puede ser ligeramente diferente en diferentes áreas.

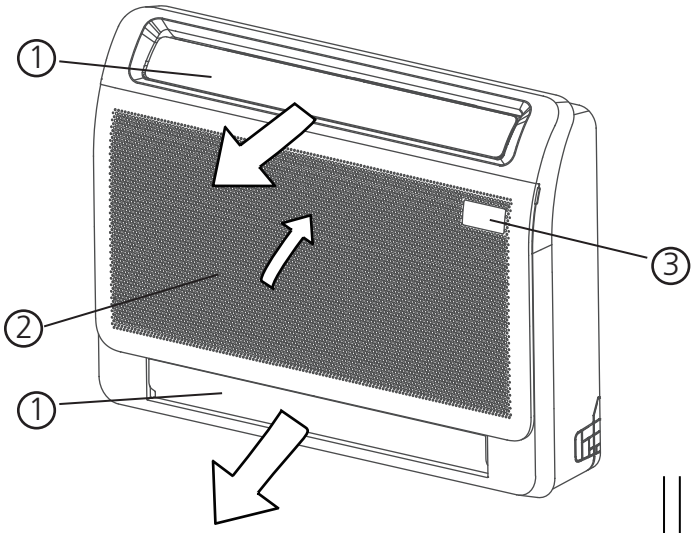

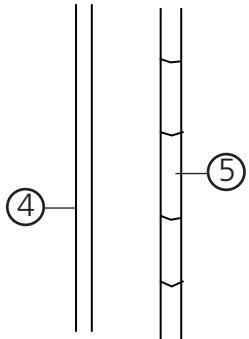

① Rejilla de flujo de aire (en la salida de aire)
② Entrada de aire (con filtro de aire)
③ Panel de visualización
④ Tubo de drenaje

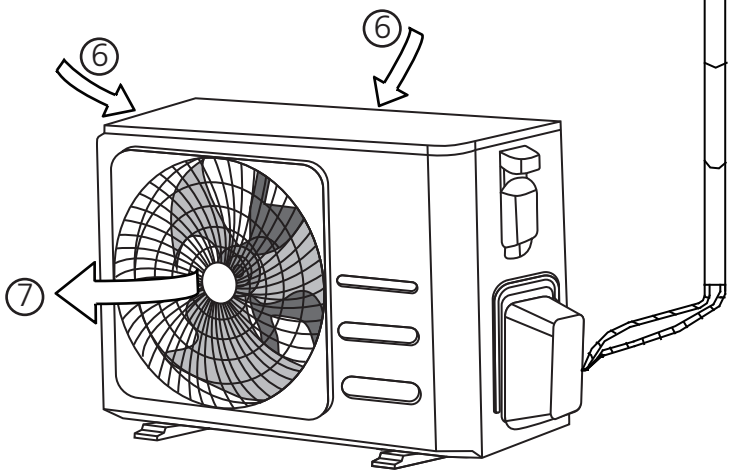

⑤ Tubo de conexión
⑥ Entrada de aire
⑦ Salida de aire

NOTA SOBRE LAS ILUSTRACIONES

- La tubería se puede conectar desde los lados izquierdo, derecho, trasero e inferior del dispositivo. Por favor, seleccione el método de conexión de tubería de acuerdo con la demanda real.
- Las ilustraciones de este manual tienen fines explicativos. La forma real de su unidad interior puede ser ligeramente diferente. Prevalecerá la forma real.

Instalación de la Unidad Interior

Instrucciones de Instalación - Unidad Interior

NOTA: La instalación del panel debe realizarse después de que se hayan completado la conexión de tuberías y el cableado.

Paso 1: Seleccionar la ubicación de instalación

Antes de instalar la unidad interior, debe elegir una ubicación adecuada. Los siguientes son estándares que le ayudarán a usted a elegir una ubicación adecuada para el dispositivo.

Las ubicaciones de instalación adecuadas cumplen con los siguientes estándares:

- ✓ Existe suficiente espacio para la instalación y el mantenimiento.
- ✓ Existe suficiente espacio para conectar el tubo y el tubo de drenaje.
- ✓ El techo es horizontal y su estructura puede soportar el peso de la unidad interior.
- ✓ La entrada y salida de aire no están bloqueadas.
- ✓ El flujo de aire puede llenar toda la habitación.
- ✓ No hay radiación directa de los calentadores.

NO instale dispositivo en las siguientes ubicaciones:

- ⊘ Áreas con perforación petrolera o fracturación
- ⊘ Áreas costeras con alto contenido de sal en el aire
- ⊘ Áreas con gases cáusticos en el aire, como aguas termales
- ⊘ Áreas que experimentan fluctuaciones de energía, como fábricas
- ⊘ Espacios cerrados, como armarios.
- ⊘ Cocinas que usan gas natural
- ⊘ Áreas con fuertes ondas electromagnéticas
- ⊘ Áreas donde se almacenan materiales inflamables o gas
- ⊘ Habitaciones con mucha humedad, como baños o lavaderos.

Distancias recomendadas a la unidad interior

La distancia a la unidad interior montada debe cumplir con las especificaciones ilustradas en el siguiente diagrama.

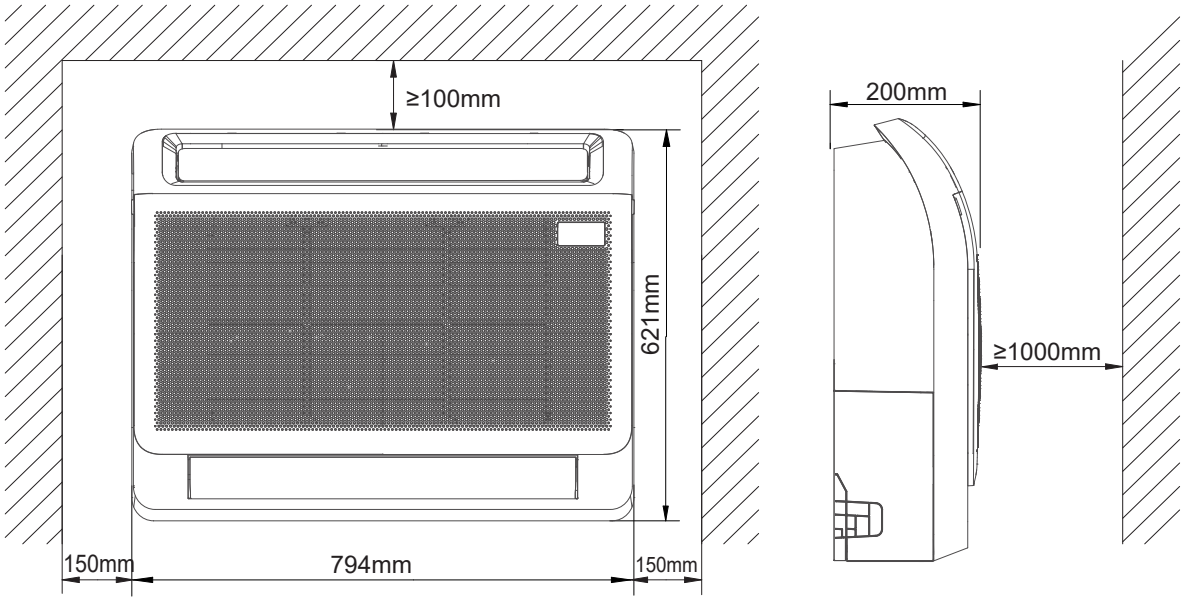

Paso 2: Instalar el cuerpo principal

- Después de aflojar los tornillos, retire la placa de montaje del dispositivo.

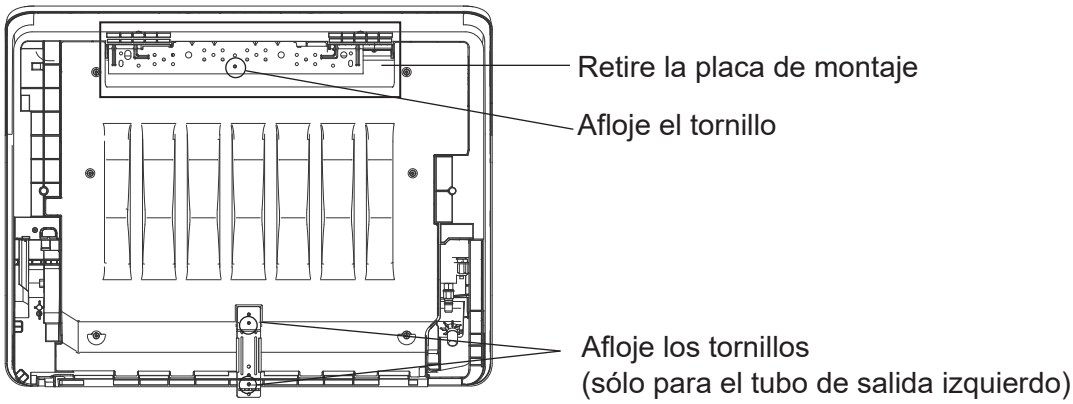

NOTA: Si el tubo sale por la izquierda, es necesario aflojar los tornillos de la placa de montaje inferior. Si el tubo sale en otras direcciones, no es necesario.

- Fije la placa de montaje con un tornillo roscado a la pared.
  NOTA: Se recomienda fijarlo a la pared según el orificio de suspensión indicado por la flecha en la placa de montaje. La placa de montaje debe instalarse horizontalmente.

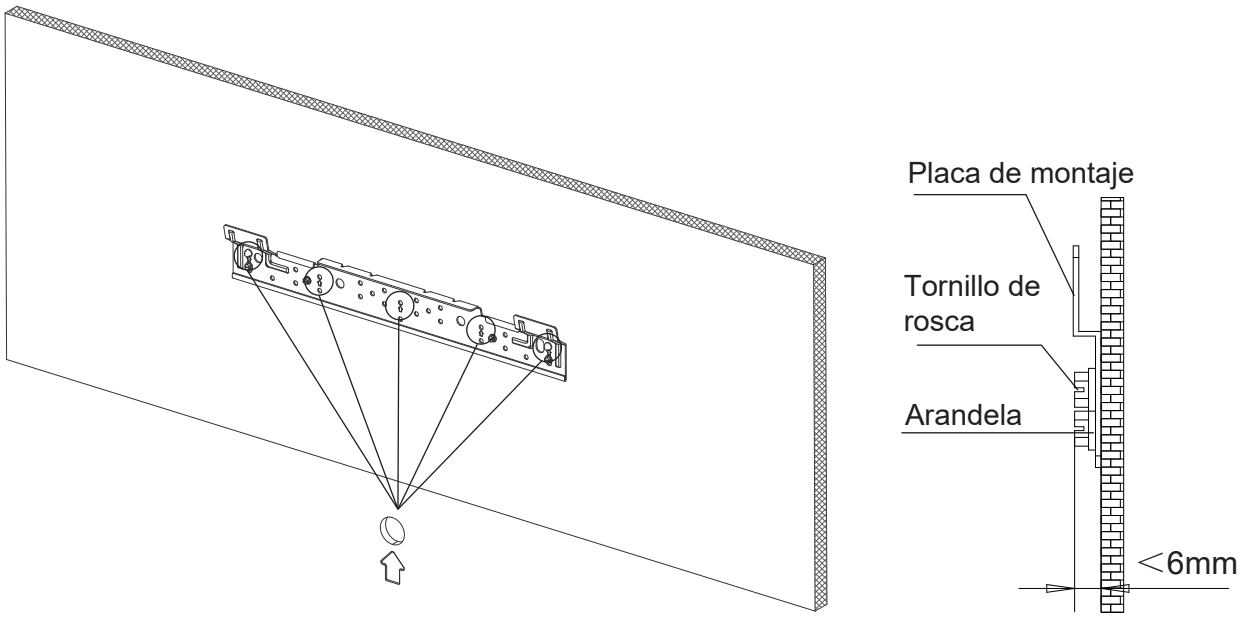

- Cuelgue la unidad interior en la placa de montaje.
  (La parte inferior del cuerpo puede tocar el piso o permanecer suspendida, pero el cuerpo debe instalarse verticalmente).
  NOTA: Después de la instalación, el dispositivo debe mantenerse horizontal sin inclinarse.

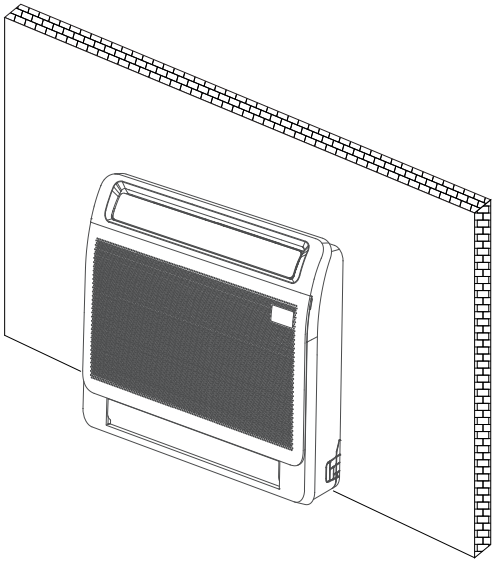

- Instalación de la placa de montaje inferior
  Instalación sin zócalo
  La placa de montaje inferior se fija directamente a la pared.

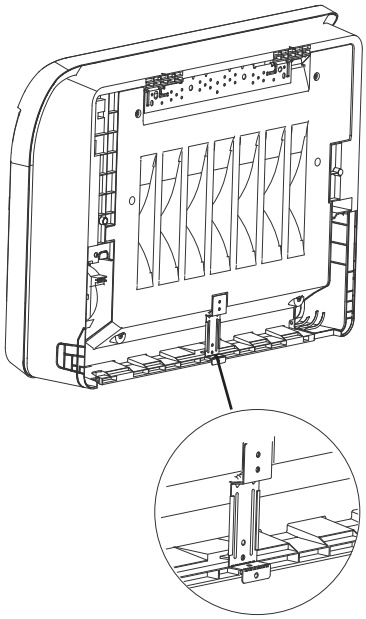

Instalación con rodapié
Golpee la placa de montaje inferior con una herramienta y fíjela en la línea del rodapié.

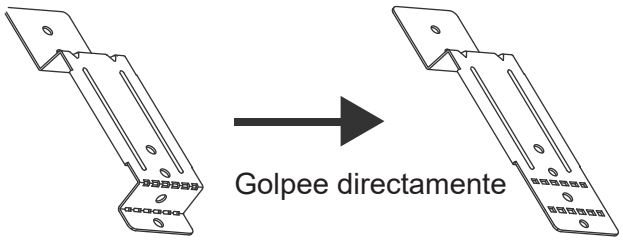

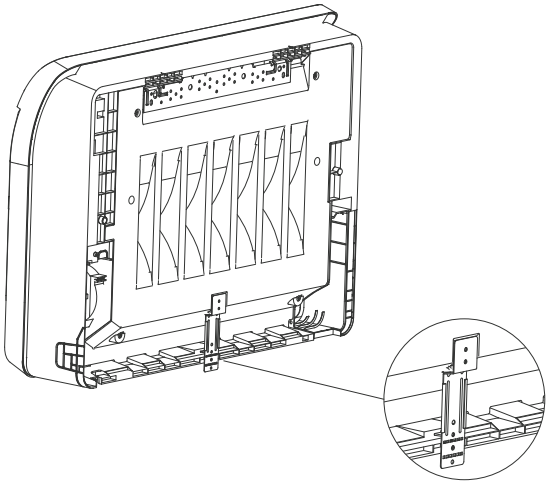

Paso 3: Desmontar la unidad interior para conectar los tubos

1. Abra la placa de cubierta de la tubería inferior

Presione y sostenga las dos hebillas inferiores y luego gire para abrir la placa de cubierta de la tubería.

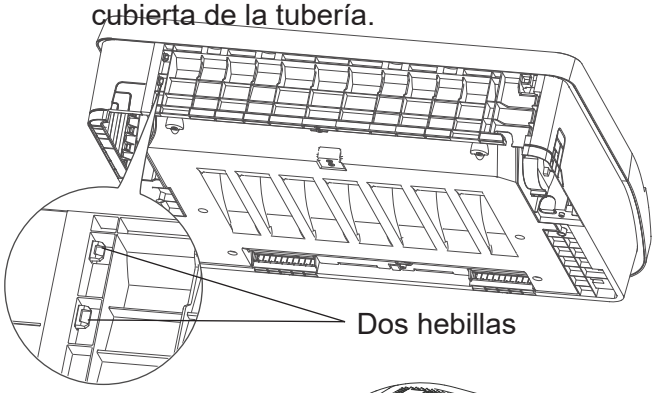

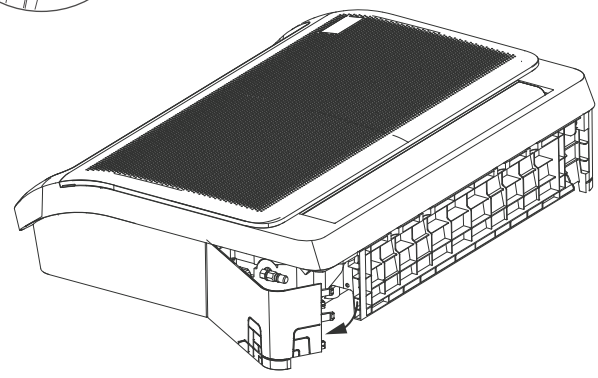

2. Retire la placa de cubierta.

Retire la placa de cubierta del tubo e instale los tubos de conexión internos y externos.

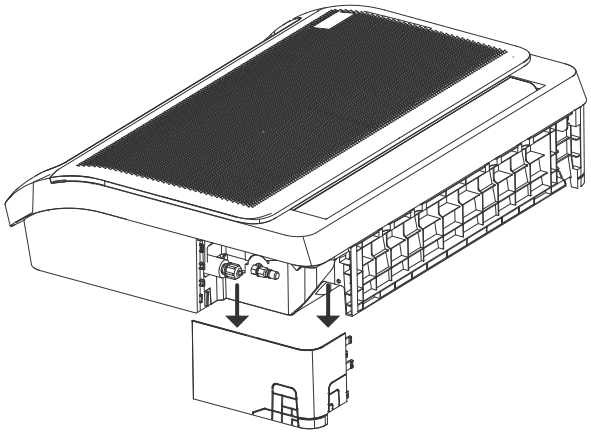

NOTA: Instale primero las tuberías de tamaño pequeño y luego las de tamaño grande.

NOTA: Todas las figuras de este manual son solo para fines de demostración. El aire acondicionado que ha comprado puede tener un diseño ligeramente diferente, aunque su forma sea similar.

Paso 4: Configurar la dirección de red (algunos modelos)

(solo en caso de tarjetas multifunción opcionales con interfaz XYE)

Cada aire acondicionado en la red tiene una sola dirección de red para distinguirse entre sí. El código de dirección del aire acondicionado en LAN se establece mediante los interruptores de código F1 y ENC3 en el tablero multifunción Principal de la unidad interior, y el rango establecido es 0-63. (con tarjeta multifunción opcional)

Juego de interruptores de palanca		Código de dirección de red
F1	ENC3	
		00~15
		16~31
		32~47
		48-63

Paso 5: Perforar el orificio de la pared para la tubería de conexión

1. Determine la ubicación del orificio de la pared según la ubicación de la unidad exterior.
2. Usando un taladro de núcleo de 65 mm (2,5 pulg.) ó 90 mm (3,54 pulg.) (según los modelos). Asegúrese de que el orificio esté perforado con un ligero ángulo hacia abajo, de modo que el extremo exterior del orificio quede más bajo que el extremo interior unos 12 mm (0,5 pulg.). Esto asegurará un drenaje adecuado del agua.
3. Coloque el manguito protector de pared en el orificio. Esto protege los bordes del orificio y ayudará a sellarlo cuando termines el proceso de instalación.

⚠ PRECAUCIÓN

Al perforar el orificio de la pared, asegúrese de evitar los cables, las tuberías y otros elementos sensibles

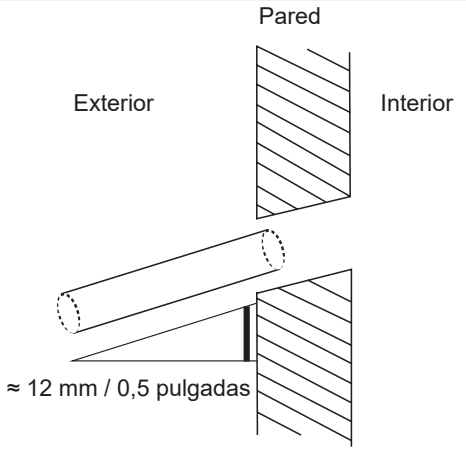

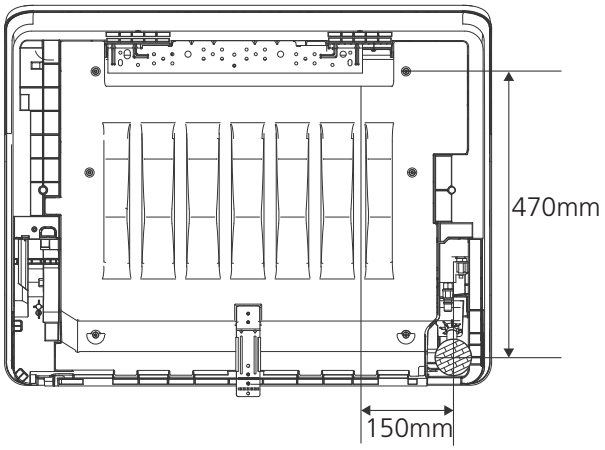

Posición y tamaño recomendados del tubo de salida posterior que pasa por el orificio de la pared

Paso 6: Conectar la manguera de drenaje
El tubo de drenaje se utiliza para drenar el agua del dispositivo. La instalación incorrecta puede causar daños al dispositivo ya la propiedad.

⚠PRECAUCIÓN

- Aísle todas las tuberías para evitar la condensación, que podría provocar daños por agua.
- Si el tubo de drenaje está doblado o instalado incorrectamente, el agua puede filtrarse y causar un mal funcionamiento del interruptor de nivel de agua.
- En el modo HEAT, la unidad exterior descargará agua. Asegúrese de que la manguera de drenaje esté colocada en un área adecuada para evitar daños por agua y resbalones.
- NO tire del tubo de drenaje con fuerza. Esto podría desconectarlo.

NOTA SOBRE LA COMPRA DE TUBOS

La instalación requiere un tubo de polietileno (diámetro exterior = 3,7-3,9 cm, diámetro interior = 3,2 cm), que se puede obtener en una ferretería o un distribuidor local.

1. Cubra el tubo de drenaje con aislamiento térmico para evitar la condensación y las fugas.
2. Conecte la boca de la manguera de drenaje al tubo de salida del dispositivo. Cubra la boca de la manguera y sujétela firmemente con una abrazadera de tubo.

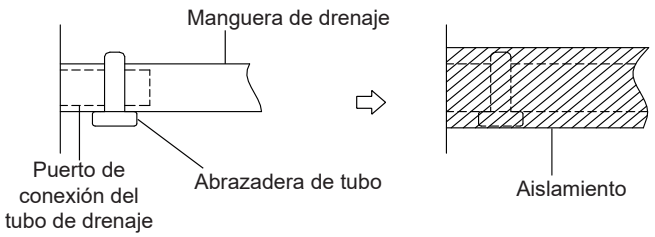

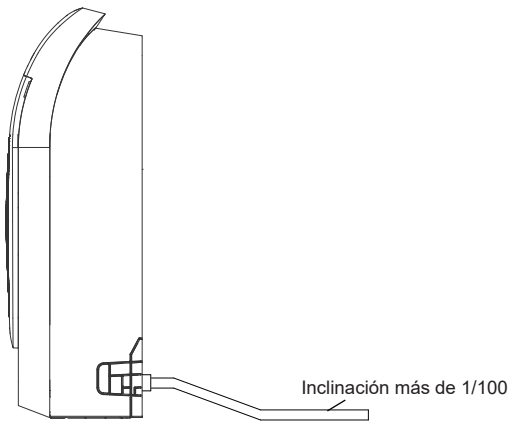

NOTA SOBRE LA INSTALACIÓN DEL TUBO DE DRENAJE

- Cuando utilice un tubo de drenaje prolongado, apriete la conexión interior con un tubo de protección adicional. Esto evita que se suelte.
- El tubo de drenaje debe tener una pendiente descendente de al menos 1/100 para evitar que el agua regrese al aire acondicionado.
- La instalación incorrecta podría hacer que el agua regrese al dispositivo y lo inunde.

NOTA: Cuando conecte varios tubos de drenaje, instale los tubos como se ilustra.

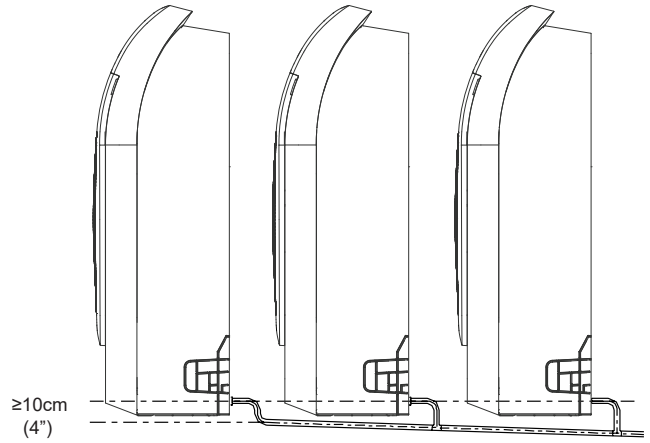

Para garantizar un drenaje suave, la diferencia de altura entre la salida de la pared y la placa de suspensión debe ser superior a 470 mm.

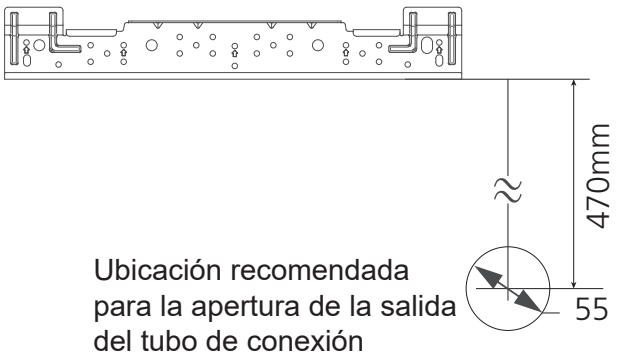

Ubicación recomendada para la apertura de la salida del tubo de conexión

Requisitos de fijación del tubo de drenaje
Cuando instale el tubo de drenaje (no suministrado), fíjelo con un lazo o una cuerda.

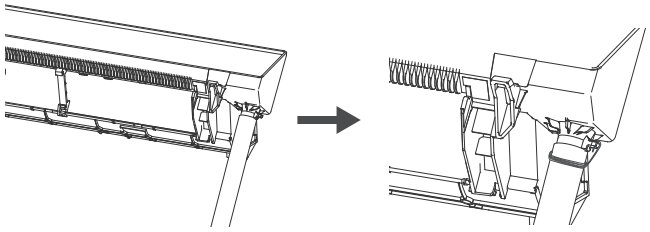

Instalación de la Unidad Exterior

Instale el dispositivo siguiendo los códigos y regulaciones locales, puede haber ligeras diferencias entre las diferentes regiones.

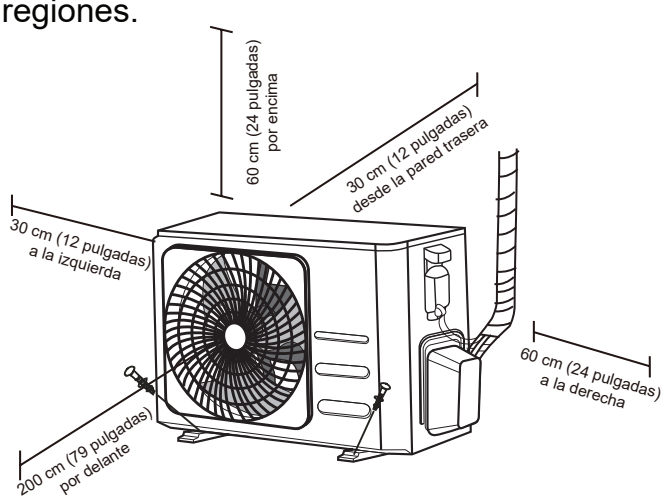

Instrucciones de Instalación - Unidad Exterior

Paso 1: Seleccionar la ubicación de instalación

Antes de instalar la unidad exterior, debe elegir una ubicación adecuada. Los siguientes son estándares que le ayudarán a usted a elegir una ubicación adecuada para el dispositivo.

Las ubicaciones de instalación adecuadas cumplen con los siguientes estándares:

- ✓ Cumple con todos los requisitos de espacio que se muestran en los Requisitos de Espacio de Instalación anteriores.
- ✓ Buena circulación de aire y ventilación
- ✓ Firme y sólida: la ubicación puede soportar el dispositivo y no vibrará
- ✓ El ruido del dispositivo no molestará a los demás
- ✓ Protegido de períodos prolongados de la luz solar directa o la lluvia
- ✓ Cuando se anticipen nevadas, tome las medidas adecuadas para evitar la acumulación de hielo y daños a la bobina.

NO instale dispositivo en las siguientes ubicaciones:

- ⊘ Cerca de un obstáculo que bloqueará las entradas y salidas de aire
- ⊘ Cerca de una calle pública, áreas concurridas o donde el ruido del dispositivo molestará a otros
- ⊘ Cerca de animales o plantas que serán dañados por la descarga de aire caliente
- ⊘ Cerca de cualquier fuente de gas combustible
- ⊘ En un lugar expuesto a grandes cantidades de polvo
- ⊘ En un lugar expuesto a cantidades excesivas de aire salado

CONSIDERACIONES ESPECIALES PARA CLIMA EXTREMO

Si el dispositivo está expuesto a fuertes vientos:

Instale el dispositivo de manera que el ventilador de la salida de aire quede en un ángulo de 90° con respecto a la dirección del viento. Si es necesario, construya una barrera frente al dispositivo para protegerlo de vientos extremadamente fuertes. las Figuras a continuación.

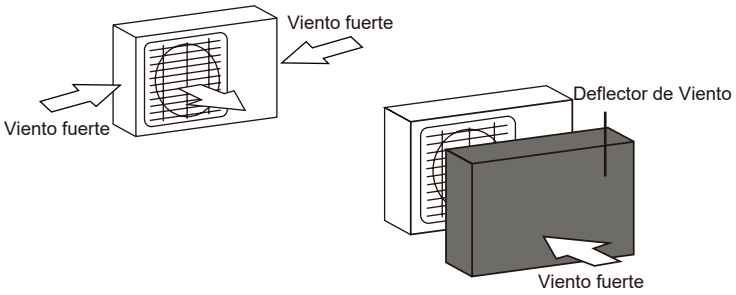

Si el dispositivo está expuesto con frecuencia a fuertes lluvias o nieve:

Construya un refugio sobre el dispositivo para protegerlo de la lluvia o la nieve. Tenga cuidado de no obstruir el flujo de aire alrededor del dispositivo.

Si el dispositivo está expuesto con frecuencia al aire salado (en la costa):

Utilice una unidad exterior especialmente diseñada para resistir la corrosión.

Paso 2: Instalar el conector de drenaje (sólo en el dispositivo de la bomba de calor)
Antes de atornillar la unidad exterior en su lugar, debe instalar el conector de drenaje en la parte inferior del dispositivo. Tenga en cuenta que hay dos tipos diferentes de conectores de drenaje según el tipo de la unidad exterior.

Si el conector de drenaje viene con un sello de goma (vea la Fig. A), haga lo siguiente:

1. Coloque el sello de goma en el extremo del conector de drenaje que se conectará a la unidad exterior.
2. Inserte el conector de drenaje en el orificio de la base del dispositivo.
3. Gire el conector de drenaje 90° hasta que encaje en su lugar mirando hacia el frente del dispositivo.
4. Conecte la extensión de manguera de drenaje (no incluida) al conector de drenaje para redirigir el agua del dispositivo durante el modo de calentamiento.

Si el conector de drenaje no viene con un sello de goma (vea la Fig. B), haga lo siguiente:

1. Inserte el conector de drenaje en el orificio de la base del dispositivo. El conector de drenaje se instalará en su lugar.
2. Conecte la extensión de manguera de drenaje (no incluida) al conector de drenaje para redirigir el agua del dispositivo durante el modo de calentamiento.

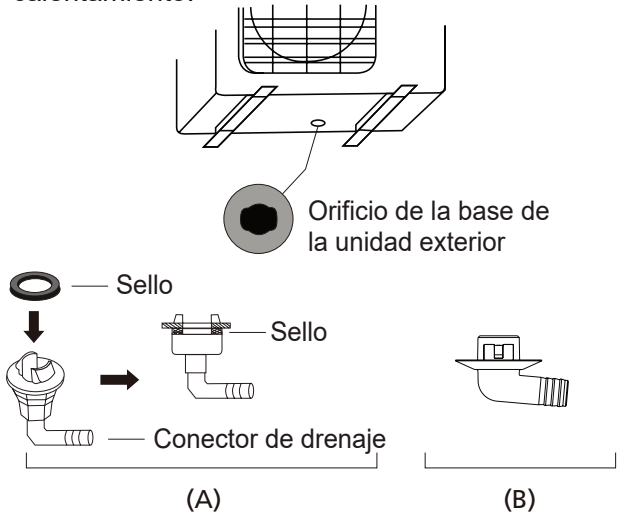

EN CLIMAS FRÍOS

En climas fríos, asegúrese de que la manguera de drenaje esté lo más vertical posible para asegurar un drenaje rápido del agua. Si el agua se drena demasiado lentamente, puede congelarse en la manguera e inundar el dispositivo.

Paso 3: Anclaje de la unidad exterior
La unidad exterior se puede anclar al suelo o a un soporte de pared con perno (M10). Prepare la base de instalación del dispositivo de acuerdo con las dimensiones a continuación.

DIMENSIONES DE MONTAJE DEL DISPOSITIVO

La siguiente es una lista de tamaños de diferentes unidades exteriores y la distancia entre sus pies de montaje. Prepare la base de instalación del dispositivo de acuerdo con las dimensiones a continuación.

Tipos y Especificaciones de Unidades Exteriores

Unidad Exterior de Tipo Split

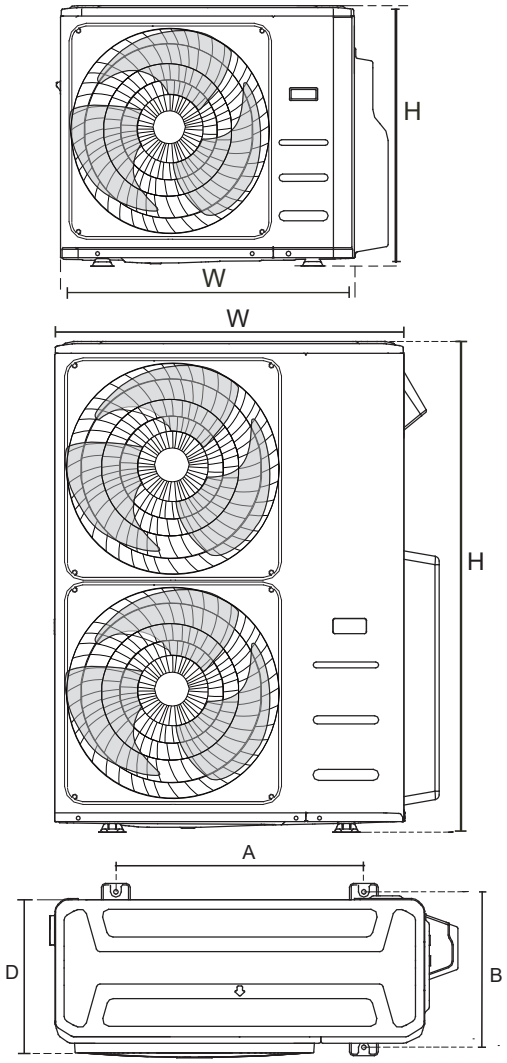

(Unidad: mm/pulgada)

Dimensiones de la Unidad Exterior	Dimensiones de Montaje	
W x H x D	Distancia A	Distancia B
760x590x285 (29.9x23.2x11.2)	530 (20.85)	290 (11.4)
780x540x250 (30.7x21.25x9.85)	549 (21.6)	276 (10.85)
770x555x300 (30.3x21.85x11.8)	487 (19.2)	298 (11.7)
810x558x310 (31.9x22x12.2)	549 (21.6)	325 (12.8)
845x700x320 (33.27x27.5x12.6)	560 (22)	335 (13.2)
900x860x315 (35.4x33.85x12.4)	590 (23.2)	333 (13.1)
945x810x395 (37.2x31.9x15.55)	640 (25.2)	405 (15.95)
990x965x345 (38.98x38x13.58)	624 (24.58)	366 (14.4)
938x1369x392 (36.93x53.9x15.43)	634 (24.96)	404 (15.9)
900x1170x350 (35.4x46x13.8)	590 (23.2)	378 (14.88)
800x554x333 (31.5x21.8x13.1)	514 (20.24)	340 (13.39)
845x702x363 (33.27x27.6x14.3)	540 (21.26)	350 (13.8)
946x810x420 (37.24x31.9x16.53)	673 (26.5)	403 (15.87)
946x810x410 (37.24x31.9x16.14)	673 (26.5)	403 (15.87)
952x1333x410 (37.5x52.5x16.14)	634 (24.96)	404 (15.9)
952x1333x415 (37.5x52.5x16.34)	634 (24.96)	404 (15.9)
890x673x342 (35x26.5x13.46)	663 (26.1)	354 (13.94)
765x555x303 (30.1x21.8x11.9)	452 (17.8)	286(11.3)
805x554x330 (31.7x21.8x12.9)	511 (20.1)	317 (12.5)

Filas de instalación en serie

Las relaciones entre H, A y L son las siguientes.

	L	A
L ≤ H	L ≤ 1/2H	25 cm / 9,8" o más
	1/2H < L ≤ H	30 cm / 11,8" o más
L > H	No se puede instalar	

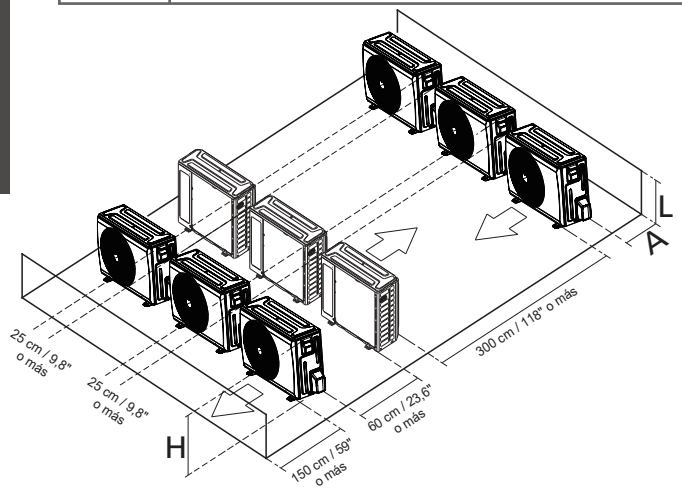

Conexión del Tubo de Refrigerante

Al conectar el tubo de refrigerante, no permita que las sustancias o gases distintos del refrigerante especificado entren en el dispositivo. La presencia de otros gases o sustancias reducirá la capacidad del dispositivo y puede causar una presión anormalmente alta en el ciclo de refrigeración. Esto puede causar explosión y lesiones.

A. Nota sobre la Longitud del Tubo

Asegúrese de que la longitud del tubo refrigerante, el número de curvas y la altura de caída entre las unidades interiores y exteriores cumplan con los requisitos que se muestran en la siguiente tabla:

La Longitud Máxima y la Altura de Caída Según los Modelos. (Unidad: m/ft.)

Tipo de modelo	Capacidad (Btu/h)	Longitud del tubo	Altura máxima de caída
Tipo Split de frecuencia variable para Norteamérica, Australia y la UE	<15K	25/82	10/32.8
	≥15K - <24K	30/98.4	20/65.6
	≥24K - <36K	50/164	25/82
	≥36K - ≤60K	75/246	30/98.4
Otro Tipo Split	12K	15/49	8/26
	18K-24K	25/82	15/49
	30K-36K	30/98.4	20/65.6
	42K-60K	50/164	30/98.4

⚠PRECAUCIÓN

Marque la placa de identificación con orificio instalada (para algunos modelos).

- Compre los accesorios estrictamente de acuerdo con los requisitos del manual.
- Consulte el diagrama al instalar.

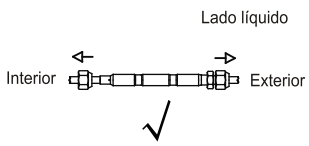

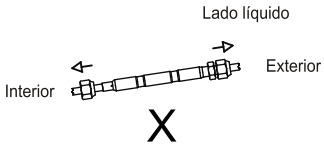

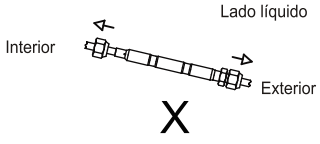

⚠PRECAUCIÓN

Trampas de aceite
Si el aceite vuelva al compresor de la unidad exterior, esto podría causar la compresión del líquido o el deterioro del retorno del aceite. Las trampas de aceite en las tuberías de gas ascendente pueden evitarlo.
Debe instalarse una trampa de aceite cada 6 m (20 ft) de la línea vertical de aspiración (<36000 Btu/h dispositivo).
Debe instalarse una trampa de aceite cada 10 m (32.8 ft) de la línea vertical de succión (≥ 36000 Btu/h dispositivo).

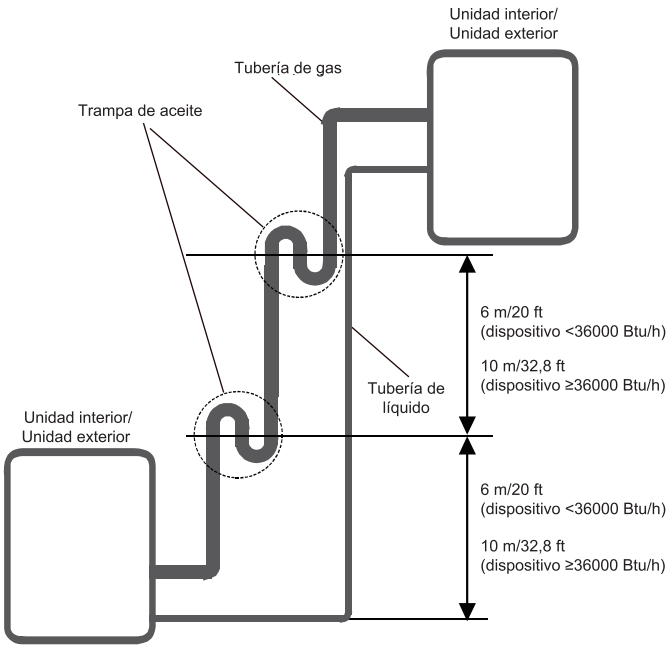

B. Instrucciones de Conexión - Tubo de Refrigerante

⚠PRECAUCIÓN

- El tubo de bifurcación debe instalarse horizontalmente. Un ángulo de más de 10° puede causar un mal funcionamiento.
- NO instale el tubo de conexión hasta que se hayan instalado las unidades interiores y exteriores.
- Aísle tanto las tuberías de gas como las de líquido para evitar fugas de agua.

Paso 1: Cortar los tubos
Al preparar los tubos de refrigerante, tenga mucho cuidado de cortarlos y abocinarlos correctamente. Esto asegurará una operación eficiente y minimizará la necesidad de mantenimiento futuro.
1. Mida la distancia entre las unidades interiores y exteriores.
2. Usando un cortador de tubos, corte el tubo un poco más que la distancia medida.
3. Asegúrese de que el tubo esté cortado en un ángulo perfecto de 90°.

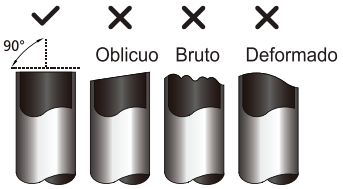

⊘ NO DEFORME EL TUBO DURANTE EL CORTE

Tenga mucho cuidado de no dañar, abollar o deformar el tubo mientras lo corta. Esto reducirá drásticamente la eficiencia de calentamiento del dispositivo.

Paso 2: Eliminar las rebabas.
Las rebabas pueden afectar al sello hermético de la conexión de los tubos de refrigerante. Deben eliminarse por completo.
1. Sostenga el tubo en un ángulo hacia abajo para evitar que caigan rebabas en el tubo.

2. Con un escariador o una herramienta de desbarbado, elimine todas las rebabas de la sección cortada del tubo.

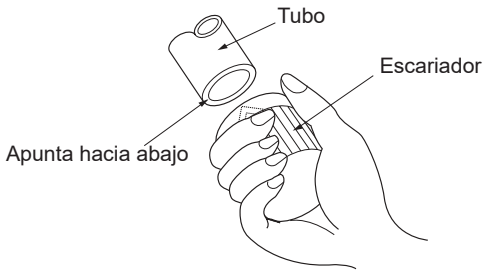

Paso 3: Abocardar los extremos de tubos

El abocardado adecuado es esencial para lograr un sello hermético.

1. Después de quitar las rebabas del tubo cortado, selle los extremos con cinta de PVC para evitar que entren materiales extraños en el tubo.
2. Recubra el tubo con material aislante.
3. Coloque tuercas abocinadas en ambos extremos del tubo. Asegúrese de que estén orientados en la dirección correcta, porque no puede ponérselos o cambiar su dirección después de que se ensanchen.

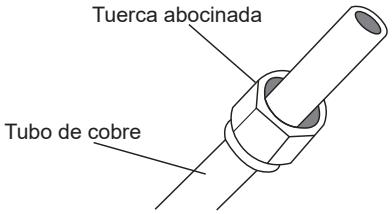

4. Retire la cinta de PVC de los extremos del tubo cuando esté listo para realizar el trabajo de abocardado.
5. Sujete la plantilla abocardora en el extremo del tubo. El extremo del tubo debe extenderse más allá de la plantilla abocardora.

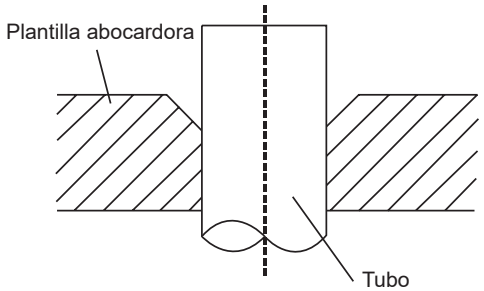

6. Coloque la herramienta de abocardado en la plantilla.
7. Gire el mango de la herramienta de abocardado en el sentido de las agujas del reloj hasta que el tubo esté completamente abocardado. Abocarde el tubo de acuerdo con las dimensiones.

EXTENSIÓN DE LA TUBERÍA MÁS ALLÁ DE LA PLANTILLA ABOCARDORA

Calibrador de tubos	Par de apriete	Dimensión de abocardado (A) (unidad: mm/pulg.)		Forma de abocardado
		Mín.	Máx.	
Ø 6.35	18-20 N.m (180-200 kgf.cm)	8.4/0.33	8.7/0.34	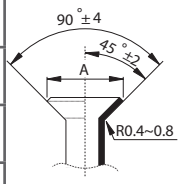
Ø 9.52	32-39 N.m (320-390 kgf.cm)	13.2/0.52	13.5/0.53	
Ø 12.7	49-59 N.m (490-590 kgf.cm)	16.2/0.64	16.5/0.65	
Ø 16	57-71 N.m (570-710 kgf.cm)	19.2/0.76	19.7/0.78	
Ø 19	67-101 N.m (670-1010 kgf.cm)	23.2/0.91	23.7/0.93	
Ø 22	85-110N.m (850-1100 kgf.cm)	26.4/1.04	26.9/1.06	

8. Retire la herramienta de abocardado y la plantilla abocardora, luego inspeccione el extremo del tubo en busca de grietas e incluso abocinamiento.

Paso 4: Conectar los tubos

Primero conecte los tubos de cobre a la unidad interior, luego conéctelos a la unidad exterior. Primero debe conectar el tubo de baja presión, luego el tubo de alta presión.

1. Al conectar las tuercas abocinadas, aplique una fina capa de aceite de refrigeración a los extremos abocinados de los tubos.
2. Alinee el centro de los dos tubos a conectar.

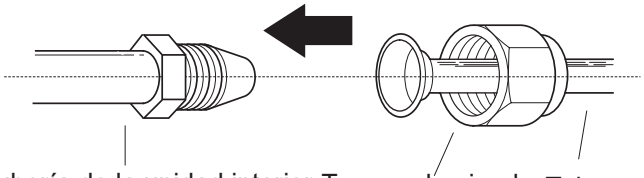

3. Apriete la tuerca abocinada tan fuerte como sea posible con la mano.
4. Usando una llave inglesa, sujete la tuerca en la tubería del dispositivo.

5. Mientras sujeta firmemente la tuerca, utilice una llave dinamométrica para apretar la tuerca abocinada de acuerdo con los valores de par de la tabla anterior.

NOTA: Use tanto una llave inglesa como una llave dinamométrica cuando conecte o desconecte los tubos hacia/desde el dispositivo.

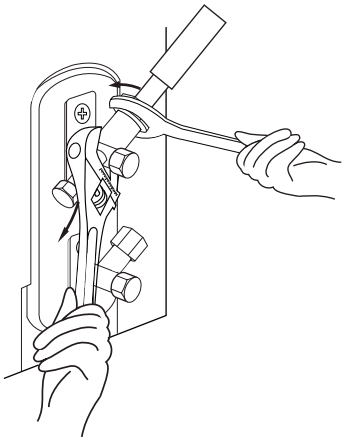

⚠ PRECAUCIÓN

- Asegúrese de envolver el aislamiento alrededor de la tubería. El contacto directo con la tubería desnuda puede provocar quemaduras o congelación.
- Asegúrese de que el tubo esté correctamente conectado. Un ajuste excesivo puede dañar la boca abocinada y un ajuste insuficiente puede provocar fugas.

NOTA SOBRE EL RADIO DE CURVATURA MÍNIMO

Doble con cuidado la tubería en el medio de acuerdo con el diagrama a continuación. **NO** doble la tubería más de 90° ni más de 3 veces.

Doble el tubo con el pulgar

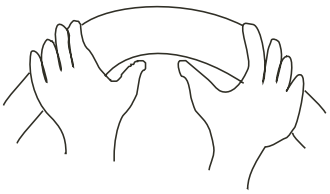

radio mínimo 10 cm (3,9")

6. Después de conectar los tubos de cobre a la unidad interior, envuelva el cable de la fuente de alimentación, el cable de señal y la tubería con cinta adhesiva.

NOTA: NO entrelace el cable de señal con otros cables. Al unir estos elementos, no entrelace ni cruce el cable de señal con ningún otro cableado.

7. Pase esta tubería por la pared y conéctela a la unidad exterior.
8. Aísle todas las tuberías, incluidas las válvulas de la unidad exterior.
9. Abra las válvulas de cierre de la unidad exterior para iniciar el flujo de refrigerante entre la unidad interior y exterior.

⚠ PRECAUCIÓN

Verifique que no haya fugas de refrigerante después de completar el trabajo de instalación. Si hay una fuga de refrigerante, ventile el área inmediatamente y evacue el sistema (consulte la sección Purga de Aire de este manual).

NOTA: Después de conectar la tubería, envuelva el cabezal del tubo de conexión con el tubo de aislamiento en el paquete de accesorios.

Cableado

ANTES DE REALIZAR CUALQUIER TRABAJO ELÉCTRICO, LEA ESTE REGLAMENTO

1. Todo el cableado debe cumplir con los códigos y reglamentos eléctricos locales y nacionales y debe ser instalado por un electricista autorizado.
2. Todas las conexiones eléctricas deben realizarse de acuerdo con el Diagrama de Conexión Eléctrica ubicado en los paneles de las unidades interiores y exteriores.
3. Si hay un problema de seguridad grave con el suministro de la fuente de alimentación, deje de trabajar inmediatamente. Explique su razón al cliente y niéguese a instalar el dispositivo hasta que el problema de seguridad se resuelva correctamente.
4. El voltaje de alimentación debe estar entre el 90 y el 110% del voltaje nominal. Una fuente de alimentación insuficiente puede causar un mal funcionamiento, una descarga eléctrica o un incendio.
5. Si se conecta la alimentación a un cableado fijo, se debe instalar un protector contra sobretensiones y un interruptor principal de alimentación.
6. Si se conecta la alimentación a un cableado fijo, se debe incorporar en el cableado fijo un interruptor o disyuntor que desconecte todos los polos y tenga una separación de contactos de al menos 1/8 pulg. (3 mm). El técnico calificado debe usar un disyuntor o interruptor aprobado.
7. Conecte el dispositivo únicamente a un tomacorriente de un circuito derivado individual. No conecte otro dispositivo a esa salida.
8. Asegúrese de conectar correctamente a tierra el aire acondicionado.
9. Cada cable debe estar firmemente conectado. El cableado suelto puede hacer que el terminal se sobrecaliente, lo que puede provocar un mal funcionamiento del producto y un posible incendio.
10. No permita que los cables toquen o descansen contra la tubería de refrigerante, el compresor o cualquier pieza móvil dentro del dispositivo.
11. Si el dispositivo tiene un calentador eléctrico auxiliar, debe instalarse al menos a 1 metro (40 pulgadas) de distancia de cualquier material combustible.
12. Para evitar una descarga eléctrica, nunca toque los componentes eléctricos poco tiempo después de que se haya apagado la fuente de alimentación. Después de apagar la fuente de alimentación, espere siempre 10 minutos o más antes de tocar los componentes eléctricos.
13. Asegúrese de no cruzar el cable eléctrico con el cable de señal. Esto puede causar distorsión e interferencia.
14. El dispositivo debe estar conectado a la salida principal. Normalmente, la fuente de alimentación debe tener una impedancia de 32 ohmios.
15. No se debe conectar ningún otro equipo al mismo circuito de alimentación.
16. Conecte los cables exteriores antes de conectar los cables interiores.

⚠ ADVERTENCIA

ANTES DE REALIZAR CUALQUIER TRABAJO ELÉCTRICO O DE CABLEADO, APAGUE LA ALIMENTACIÓN PRINCIPAL DEL SISTEMA.

NOTA SOBRE EL INTERRUPTOR AL AIRE

Cuando la corriente máxima del aire acondicionado sea superior a 16A, se debe utilizar un interruptor al aire o un interruptor de protección contra fugas con dispositivo de protección (adquirido por separado). Cuando la corriente máxima del aire acondicionado sea inferior a 16A, la fuente de alimentación del cable de aire acondicionado deberá estar equipada con un enchufe (adquirido por separado).

En Norteamérica, la aplicación debe ser cableada de acuerdo con los requisitos de NEC y CEC.

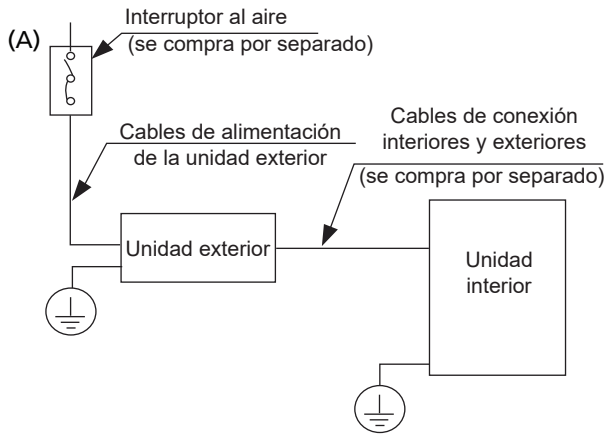

(B)

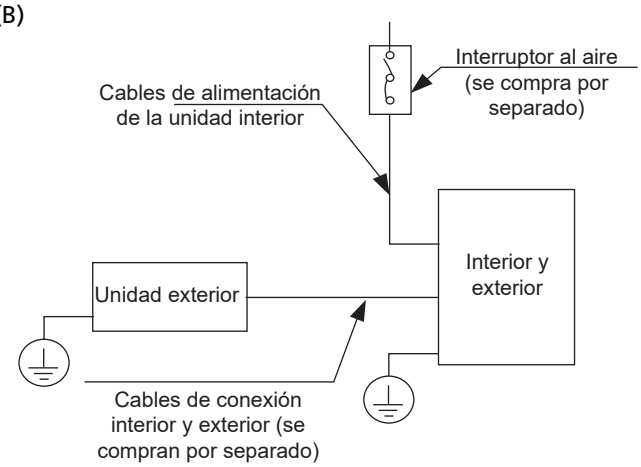

(C)

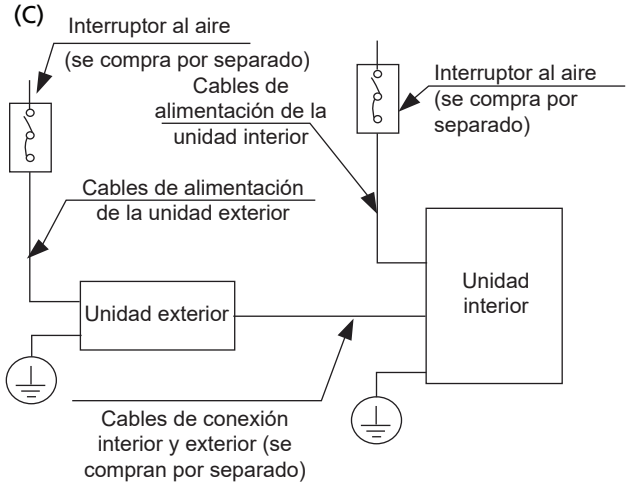

(D) (Sólo para Norteamérica)

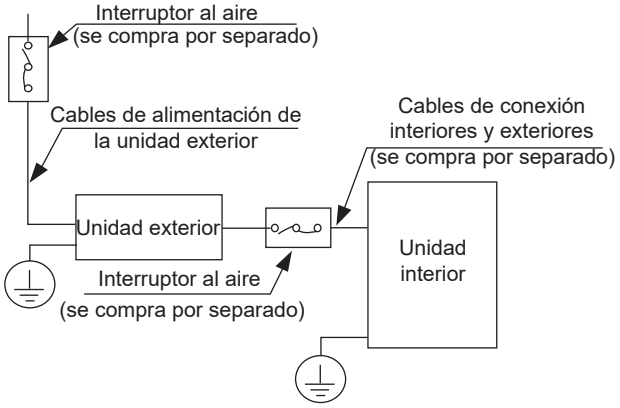

NOTA: Los cógrafos son sólo para fines explicativos. Su máquina puede ser ligeramente diferente. Prevalecerá la forma real.

Cableado de la Unidad Exterior

⚠ ADVERTENCIA

Antes de realizar cualquier trabajo eléctrico o de cableado, apague la alimentación principal al sistema.

1. Prepare el cable para la conexión.
   a. Primero debe elegir el tamaño de cable correcto. Asegúrese de utilizar cables H07RN-F.

NOTA: En Norteamérica, elija el tipo de cable de acuerdo con los códigos y reglamentos eléctricos locales.

Sección Transversal Mínima de los Cables de Alimentación y Señal (Para referencia)

Corriente Nominal del Dispositivo (A)	Sección Transversal Nominal (mm²)
> 3 y ≤ 6	0.75
> 6 y ≤ 10	1
> 10 y ≤ 16	1.5
> 10 y ≤ 16	2.5
> 25 y ≤ 32	4
> 32 y ≤ 40	6

ELIJA EL TAMAÑO DE CABLE ADECUADO

El tamaño del cable de la fuente de alimentación, el cable de señal, el fusible y el interruptor necesarios está determinado por la corriente máxima del dispositivo. La corriente máxima se indica en la placa de identificación ubicada en el panel lateral del dispositivo. Consulte esta placa de identificación para elegir el cable, fusible o interruptor adecuado.

NOTA: En Norteamérica, elija el tamaño de cable adecuado según la ampacidad mínima del circuito indicada en la placa de identificación del dispositivo.

   b. Usando pelacables, pele la cubierta de goma de ambos extremos del cable de señal para revelar aproximadamente 15 cm (5,9”) de cable.

c. Pele el aislamiento de los extremos.
d. Usando una crimpadora de cables, crimpe las lengüetas en U a los extremos.

NOTA: Al conectar los cables, siga estrictamente el diagrama de cableado que se encuentra dentro de la tapa de la caja eléctrica.

2. Retire la cubierta eléctrica de la unidad exterior.Si no hay cubierta en la unidad exterior, retire los pernos del tablero de mantenimiento y retire el tablero de protección.

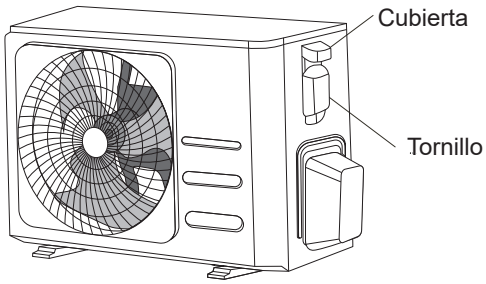

3. Conecte las lengüetas en U a los terminales Haga coincidir los colores/etiquetas de los cables con las etiquetas de la regleta de terminales. Atornille firmemente la lengüeta en U de cada cable a su terminal correspondiente.
4. Sujete el cable con la abrazadera de cable.
5. Aísle los cables no utilizados con cinta aisladora.Manténgalos alejados de cualquier pieza eléctrica o metálica.
6. Vuelva a instalar la tapa de la caja de control eléctrico.

Cableado de la Unidad Interior

1. Prepare el cable para la conexión.
   a. Usando pelacables, pele la funda de goma de ambos extremos del cable de señal para dejar al descubierto unos 15 cm (5,9”) del cable.
   b. Pele el aislamiento de los extremos de los cables.
   c. Usando una crimpadora de cables, crimpe las lengüetas en U a los extremos de los cables.

2. Tire de las manijas izquierda y derecha del panel delantero, tire del panel hacia afuera y ábralo.

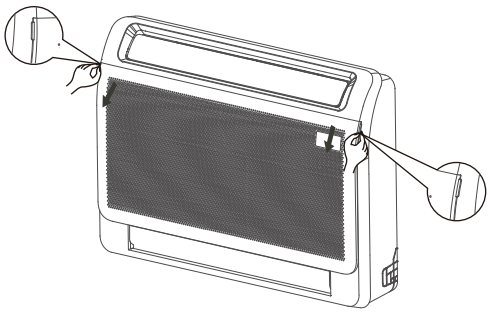

3. Retire la caja de control eléctrico. Conecte las lengüetas en U a los terminales. Haga coincidir los colores/etiquetas de los cables con las etiquetas en la regleta de terminales. Atornille firmemente la lengüeta en U de cada cable a su terminal correspondiente. Consulte el Número de Serie y Diagrama de Cableado ubicado en la tapa de la caja de control eléctrico.

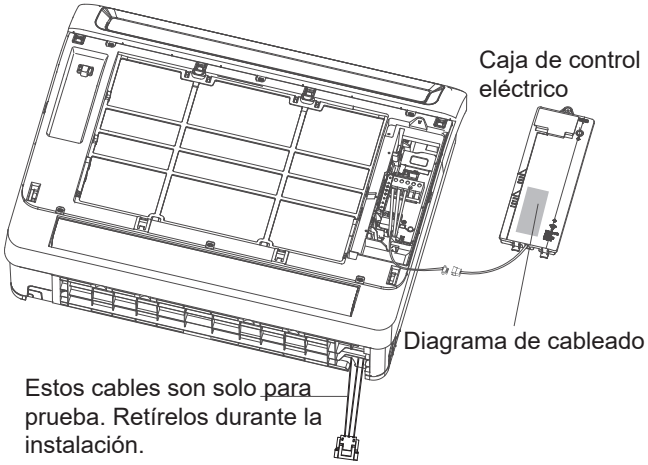

NOTA: Al sacar la caja de control eléctrico, preste atención para aflojar y quitar el terminal.

Anillo magnético (si se suministra y embala con los accesorios)

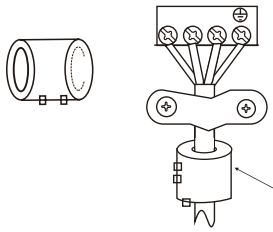

⚠ PRECAUCIÓN

- Las ilustraciones de este manual tienen fines explicativos. Prevalecerá la forma real.
- Al conectar los cables, siga estrictamente el diagrama de cableado.
- El circuito de refrigerante puede calentarse mucho. Mantenga el cable de interconexión alejado del tubo de cobre.

5.

4. Sujete el cable con la abrazadera de cable designada para asegurarlo en su lugar. El cable no debe estar suelto y no debe tirar de las lengüetas en U.
   Vuelva a instalar la cubierta de la caja eléctrica y el panel delantero de la unidad interior.

Especificaciones de la Alimentación

MODELO (Btu/h)		<16K	16K~18K
Alimentación	FASE	1 fase	1 fase
	FRECUENCIA Y VOLTAJE	220-240V~, 50Hz/60Hz	220-240V~, 50Hz/60Hz
DISYUNTOR/FUSIBLE(A)		20/16	20/16
CABLEADO DE ALIMENTACIÓN DE LA UNIDAD INTERIOR (mm²)		——	——
CABLEADO DE CONEXIÓN INTERIOR/EXTERIOR (mm²)	CABLEADO DE ALIMENTACIÓN DE LA UNIDAD EXTERIOR	3x1.5	3x2.5
	FUERTE SEÑAL ELÉCTRICA	4x1.0	4x1.0
	SEÑAL ELÉCTRICA DÉBIL	——	——
	CABLEADO A TIERRA	1.5	2.5

Purga de Aire

Preparativos y Precauciones

El aire y las materias extrañas en el circuito del refrigerante pueden causar aumentos anormales de la presión, lo que puede dañar el aire acondicionado, reducir su efficiencia y causar lesiones. Utilice una bomba de vacío y un manómetro para evacuar el circuito de refrigerante, eliminando cualquier gas no condensable y humedad del sistema.
La evacuación debe realizarse en la instalación inicial y cuando se reubica el dispositivo.

ANTES DE REALIZAR LA EVACUACIÓN

☒ Verifique que los tubos de conexión entre las unidades interiores y exteriores estén conectados correctamente.
☒ Verifique que todo el cableado esté conectado correctamente.

Instrucciones de Evacuación

1. Conecte la manguera de carga del manómetro del colector al puerto de servicio en la válvula de presión baja de la unidad exterior.
2. Conecte otra manguera de carga desde el manómetro del colector a la bomba de vacío.
3. Abra el lado de Baja Presión del manómetro del colector. Mantenga el lado de Alta Presión cerrado.
4. Encienda la bomba de vacío para evacuar el sistema.
5. Haga funcionar el vacío durante al menos 15 minutos, o hasta que el Medidor Compuesto indique -76 cmHG (-105 Pa).

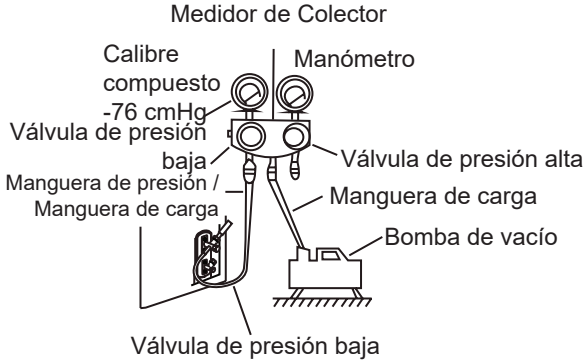

6. Cierre el lado de Baja Presión del manómetro y apague la bomba de vacío.
7. Espere 5 minutos, luego verifique que no haya habido cambios en la presión del
8. Si hay un cambio en la presión del sistema, consulte la sección Verificación de Fugas de Gas para obtener información sobre cómo verificar si hay fugas. Si no hay cambio en la presión del sistema, desenrosque la tapa de la válvula empaquetada (válvula de presión alta).
9. Inserte la llave hexagonal en la válvula empaquetada (válvula de presión alta) y abra la válvula girando la llave 1/4 de vuelta en sentido antihorario. Escuche si sale gas del sistema, luego cierre la válvula después de 5 segundos.
10. Observe el Indicador de Presión durante un minuto para asegurarse de que no haya cambios en la presión. La lectura del Indicador de Presión debe ser un poco más alta que la presión atmosférica.
11. Retire la manguera de carga del puerto de servicio.

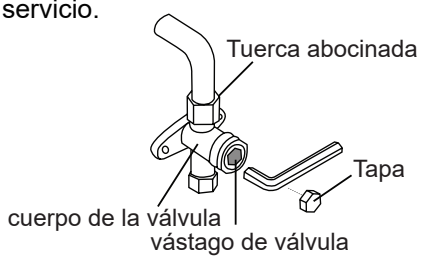

12. Usando una llave hexagonal, abra completamente las válvulas de alta y baja presión.
13. Apriete las tapas de las válvulas en las tres válvulas (puerto de servicio, alta presión, baja presión) con la mano. Puede apretarlas más con una llave dinamométrica si es necesario.

ABRA SUAVEMENTE LOS VÁSTAGOS DE LA VÁLVULA

Al abrir los vástagos de las válvulas, gire la llave hexagonal hasta que toque el tapón. No intente forzar la válvula para que se abra más.

Nota sobre la Adición de Refrigerante

Algunos sistemas requieren carga adicional según la longitud de los tubos. La longitud del tubo estándar varía en función de la normativa local. Por ejemplo, en Norteamérica, la longitud del tubo estándar es de 7,5 m (25').
En otras áreas, la longitud del tubo estándar es de 5 m (16'). El refrigerante debe cargarse desde el puerto de servicio en la válvula de presión baja de la unidad exterior. El refrigerante adicional a cargar se puede calcular mediante la siguiente fórmula:

Diámetro del Lado Líquido

	ϕ6.35(1/4")	ϕ9.52(3/8")	ϕ12.7(1/2")
R22 (tubo de orificio en la unidad interior):	(Longitud total del tubo - longitud estándar del tubo) x 30 g (0,32 oZ) /m(ft)	(Longitud total del tubo - longitud estándar del tubo) x 65 g (0.69 oZ) /m(ft)	(Longitud total del tubo - longitud estándar del tubo) x 115 g (1,23 oZ) /m(ft)
R22 (tubo de orificio en la unidad exterior):	(Longitud total del tubo - longitud estándar del tubo) x15 g (0,16 oZ) /m(ft)	(Longitud total del tubo - longitud estándar del tubo) x30 (0,32 oZ) /m(ft)	(Longitud total del tubo - longitud estándar del tubo) x60 g (0,64 oZ) /m(ft)
R410A: (tubo de orificio en la unidad interior):	(Longitud total del tubo - longitud estándar del tubo) x30 g (0,32 oZ) /m(ft)	(Longitud total del tubo - longitud estándar del tubo) x65 g (0,69 oZ) /m(ft)	(Longitud total del tubo - longitud estándar del tubo) x115 g (1,23 oZ) /m(ft)
R410A: (tubo de orificio en la unidad exterior):	(Longitud total del tubo - longitud estándar del tubo) x15 g (0,16 oZ) /m(ft)	(Longitud total del tubo - longitud estándar del tubo) x30 g (0,32 oZ) /m(ft)	(Longitud total del tubo - longitud estándar del tubo) x65 g (0,69 oZ) /m(ft)
R32 :	(Longitud total del tubo - longitud del tubo estándar) x 12g (0,13oZ) /m(ft)	(Longitud total del tubo - longitud del tubo estándar) x 24g (0,26oZ) /m(ft)	(Longitud total del tubo - longitud del tubo estándar) x 40g (0,42oZ) /m(ft)

⚠ **PRECAUCIÓN** **NO** mezcle diferentes tipos de refrigerante.

Solo para modelos de Australia:

- Este dispositivo contiene refrigerante cargado en la fábrica que cubre 20m de tubo de refrigerante y no se requiere carga adicional de refrigerante en el sitio de instalación para una instalación con tubo de refrigerante de hasta 20m. Cuando el tubo de refrigerante exceda los 20 m, cargue adicionalmente una cantidad calculada a partir de la longitud del tubo y la tabla anterior para la parte que exceda los 20 m.
- Si se utiliza un sistema de tubo existente, el volumen de carga de refrigerante requerido variará según el tamaño del tubo de líquido.

  Fórmula para calcular el volumen de refrigerante adicional necesario:
  Volumen de carga adicional (kg) = {Longitud principal (m) – Volumen cargado en fábrica 20 (m)} × 0,03(kg/m)

- Asegúrese de eliminar la cantidad de refrigerante adicional de acuerdo con la carga nominal de la placa de identificación (menos de 5 m de tubo de refrigerante) bajo pruebas de verificación gubernamentales o del mercado.

Prueba de Funcionamiento

Antes de la Prueba de Funcionamiento

Se debe realizar una prueba de funcionamiento después de que todo el sistema se haya instalado por completo. Confirme los siguientes puntos antes de realizar la prueba:

a) Las unidades interiores y exteriores estén correctamente instaladas.
b) Las tuberías y el cableado estén correctamente conectados.
c) No hay obstáculos cerca de la entrada y salida del dispositivo que puedan causar un mal desempeño o mal funcionamiento del producto.
d) El sistema de refrigeración no tiene fugas.
e) El sistema de drenaje no tiene obstáculos y drena a un lugar seguro.
f) El aislamiento térmico está correctamente instalado.
g) Los cables de puesta a tierra están correctamente conectados.
h) Se han registrado la longitud de la tubería y la capacidad adicional de almacenamiento de refrigerante.
i) El voltaje de alimentación es el voltaje correcto para el aire acondicionado.

⚠ PRECAUCIÓN

Si no se realiza la prueba de funcionamiento, pueden producirse daños al dispositivo, daños a la propiedad o lesiones personales.

Instrucciones para la Prueba de Funcionamiento

1. Abra las válvulas de cierre de líquido y gas.
2. Encienda el interruptor principal de alimentación y deje que el dispositivo se caliente.
3. Ponga el aire acondicionado en el modo COOL.
4. Para la Unidad Interior

   a. Asegúrese de que el control remoto y sus botones funcionen correctamente.
   b. Asegúrese de que las rejillas se muevan correctamente y se puedan cambiar con el control remoto.
   c. Compruebe de nuevo si la temperatura ambiente se registre correctamente.
   d. Asegúrese de que los indicadores del control remoto y panel de visualización de la unidad interior funcionan correctamente.
   e. Asegúrese de que los botones manuales de la unidad interior funcionan correctamente.
   f. Compruebe que el sistema de drenaje no tiene obstáculos y drena sin problemas.
   g. Asegúrese de que no haya vibraciones ni ruidos anormales durante el funcionamiento.

5. Para la Unidad Exterior

   a. Revise para ver si el sistema de refrigeración tiene fugas.
   b. Asegúrese de que no haya vibraciones ni ruidos anormales durante el funcionamiento.
   c. Asegúrese de que el viento, el ruido y el agua generados por el dispositivo no molesten a sus vecinos ni representen un peligro para la seguridad.

6. Prueba de drenaje

   a. Asegúrese de que el líquido en el tubo de drenaje fluye sin problemas. Para los edificios nuevos, se debe realizar esta prueba antes de terminar el techo.
   b. Retire la cubierta de la prueba. Añade 2.000 ml de agua al depósito a través del tubo adjunto.
   c. Encienda el interruptor principal de alimentación y haga funcionar el aire acondicionado en el modo COOL.
   d. Escuche el sonido de la bomba de drenaje para ver si hace algún ruido inusual.
   e. Verifique si el agua se descargue. Puede tomar hasta un minuto antes de que el dispositivo comience a drenarse dependiendo del tubo de drenaje.
   f. Asegúrese de que no haya fugas en ninguna de las tuberías.
   g. Pare el aire acondicionado. Apague el interruptor principal de alimentación y vuelva a instalar la cubierta de prueba.

NOTA: Si el dispositivo funciona mal o no funciona de acuerdo con sus expectativas, consulte la sección Solución de Problemas del Manual del Propietario antes de llamar al servicio de atención al cliente.

El diseño y las especificaciones están sujetos a cambios sin previo aviso para mejorar el producto. Consulte con la agencia de ventas o el fabricante para obtener más detalles. Cualquier actualización del manual se cargará en el sitio web de servicio, por favor, compruebe la última versión.

QS002UI-CONSOLA

CONTROL REMOTO

MANUAL DEL PROPIETARIO

AVISO IMPORTANTE:
Gracias por comprar nuestro acondicionador de aire. Lea este manual detenidamente antes de operar su nueva unidad de acondicionamiento de aire. Guarde este manual para referencias futuras.

Tabla de Contenidos

Características del Control Remoto 02
Manejo del Control Remoto 03
Botones y funciones 04
Indicador de la pantalla del control remoto 06
Cómo utilizar las funciones básicas 07
Cómo utilizar las funciones avanzadas 10

Características del Control Remoto

Modelo	RG10A(B2S)/BGEF, RG10A(B2S)/BGEFU1, RG10A1(B2S)/BGEF, RG10A2(B2S)/BGEFU1, RG10A2(B2S)/BGCEFU1, RG10A2(B2S)/BGCEF, RG10A10(B2S)/BGEF.
Tensión nominal	3,0V(Baterías secas R03/LR03×2)
Alcance de recepción de la señal	8m
Entorno	-5℃~60℃(23℉~140℉)

Guía de inicio rápido



COLOQUE LAS BATERÍAS | **SELECCIONE EL MODO** | **SELECCIONE LA TEMPERATURA**

PULSE EL BOTÓN DE ENCENDIDO | **APUNTE LA UNIDAD CON EL CONTROL REMOTO** | **SELECCIONELA VELOCIDAD DEL VENTILADOR**

¿NO ESTÁ SEGURO SOBRE LO QUE HACEN LAS FUNCIONES?
Consulte las secciones de Cómo usar las funciones básicas y Cómo usar las funciones avanzadas de este manual para obtener una descripción detallada de cómo usar su acondicionador de aire.

AVISO ESPECIAL

- El diseño de los botones de su unidad puede variar ligeramente del ejemplo mostrado.
- Si la unidad interna no tiene una función en particular, pulsar el botón de esa función en el control remoto no producirá ningún efecto.
- Cuando haya grandes diferencias entre el “Manual del Control Remoto” y el “MANUAL DEL USUARIO” en la descripción de la función, prevalecerá la descripción del “MANUAL DEL USUARIO”.

Manejo del Control Remoto

Colocación y reemplazo de las baterías

Su unidad de acondicionamiento de aire podría venir con 2 baterías (algunas unidades). Coloque las baterías en el control remoto antes de usarlo.

1. Deslice la cubierta trasera del control remoto hacia abajo, exponiendo el compartimento de la batería.
2. Inserte las baterías, prestando atención a que los extremos (+) y (-) de las baterías coincidan con los símbolos del interior del compartimento de las mismas.
3. Coloque la cubierta de la batería nuevamente en su lugar.

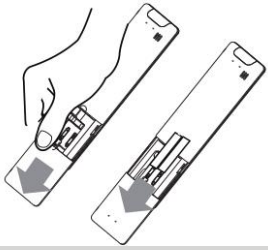

AVISO DE BATERÍA

Para un rendimiento óptimo del producto:

- No mezcle baterías nuevas con viejas, o baterías de diferentes tipos.
- No deje las baterías en el control remoto si no planea usar el dispositivo por más de 2 meses.

ELIMINACIÓN DE LA BATERÍA

No elimine las baterías como residuo urbano sin clasificar. Consulte las leyes locales para la eliminación adecuada de las baterías.

CONSEJOS PARA USAR ELCONTROL REMOTO

- El control remoto debe usarse a menos de 8 metros de la unidad.
- La unidad emitirá un pitido cuando se reciba la señal remota.
- Las cortinas, otros materiales y la luz solar directa pueden interferir con el receptor de la señal de infrarrojos.
- Quite las baterías si el control no se va a utilizar durante más de 2 meses.

NOTAS PARA EL USO DEL CONTROL REMOTO

El dispositivo podría cumplir con las regulaciones nacionales locales.

- En Canadá debería cumplir con la regulación CAN ICES-3(B)/NMB-3(B).
- En EE.UU., este dispositivo cumple con la parte 15 de las normas de la FCC (Comisión Federal de Comunicaciones). La operación está sujeta a las siguientes dos condiciones:
  (1) Este dispositivo no puede causar interferencias perjudiciales y
  (2) debe aceptar cualquier interferencia recibida, incluyendo las interferencias que puedan causar un funcionamiento no deseado.

Este equipo ha sido probado y se ha determinado que cumple con los límites de un dispositivo digital de Clase B, de acuerdo con la parte 15 de las normas de la FCC. Estos límites están diseñados para proporcionar una protección razonable contra las interferencias perjudiciales en una instalación residencial. Este equipo genera, utiliza y puede irradiar energía de radiofrecuencia y, si no se instala y utiliza de acuerdo con las instrucciones, puede causar interferencias perjudiciales para las radiocomunicaciones. Sin embargo, no hay garantía de que no se produzcan interferencias en una instalación en particular. Si este equipo causa interferencias perjudiciales en la recepción de radio o televisión, lo que puede determinarse apagando y encendiendo el equipo, se recomienda al usuario que intente corregir la interferencia mediante una o más de las siguientes medidas:

- Reorientar o reubicar la antena receptora
- Aumente la distancia entre el equipo y el receptor.
- Conecte el equipo en una toma de corriente de un circuito diferente al que está conectado el receptor.
- Consulte al distribuidor o a un técnico de radio y televisión experimentado para obtener ayuda.
- Los cambios o modificaciones no aprobados por la parte responsable del cumplimiento podrían anular la licencia del usuario para operar el equipo.

Botones y funciones

Antes de empezar a usar su nuevo acondicionador de aire, asegúrese de familiarizarse con su control remoto. La siguiente información es una breve introducción al control remoto en sí mismo. Para obtener instrucciones sobre el uso del acondicionador de aire, consulte la sección **Cómo usar las funciones básicas** de este manual.

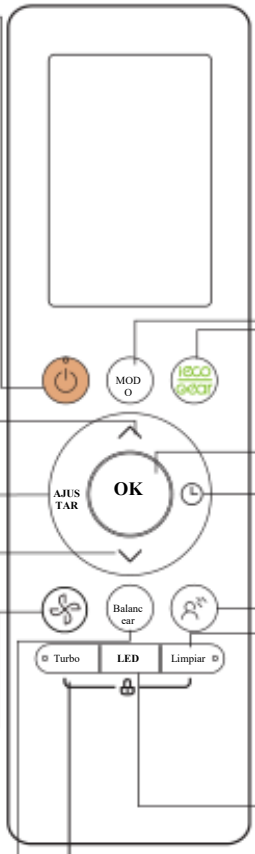

ENCENDIDO/ APAGADO
Encienda o apague la unidad.

TEMPERATURA ⌒
Aumentos de temperatura en incrementos de1°C (1°F). La temperatura máxima es 30°C (86°F).
AVISO: Presione los botones ⌣ & ⌒ al mismo tiempo durante 3 segundos y se alterará la visualización de la temperatura entre los °C & °F.

AJUSTAR
Desplácese a través de las funciones de operación de la siguiente manera:
REFRESCAR (🍃) Reposo (👤) Sígueme (👤) modo AP (📶) REFRESCAR...
El símbolo seleccionado parpadeará en el área de la pantalla, pulse el botón OK para confirmar.

TEMPERATURA ⌣
Disminuye la temperatura en incrementos de 1°C (1°F) La temperatura mínima es de O 16°C (60°F).

VELOCIDAD DEL VENTILADOR
Seleccione la velocidad del ventilador en el siguiente orden: AU → 20% → 40% → 60% → 80% → 100%. Presione el botón de TEMPERATURA ⌒ o ⌣ para aumentar o disminuir la velocidad del ventilador en incrementos del 1%.

BALANCEAR
Inicia y detiene el movimiento de la rejilla horizontal. Manténgalo pulsado durante 2 segundos para iniciar la función de balanceo automático de la rejilla vertical (algunas unidades).

MODO
Desplácese a través de losmodes de operación de la siguiente manera:
AUTOMÁTICO → ENFRÍAMIENTO → SECO → CALENTAMIENTO → VENTILADOR

ECO/GEAR
Presione este botón para entrar en el modo de eficiencia energética en una secuencia de seguimiento:
ECO → GEAR(75%) → GEAR(50%) → Modo de ajuste anterior → ECO.....

OK
Utilizado para confirmar las funciones seleccionadas

TEMPORIZADOR
AJUSTE el temporizador para encender o apagar la unidad

BRIZA AMPLIA
Esta característica evita el flujo de aire directo que sopla sobre el cuerpo y hace que te sientas complacido con la frescura sedosa.
AVISO: Esta característica está disponible sólo en modo de enfriado, ventilador y seco

LIMPIAR
Se utiliza para iniciar/parar la función de AUTO LIMPIEZA o Limpieza activa.(Depende del modelo, consulte al MANUAL DE OPERACIÓN E INSTALACIÓN DEL USUARIO para más detalles)

LED
Enciende y apaga la pantalla LED de la unidad interna y el zumbador del acondicionador de aire (dependiendo del modelo), lo que crea un ambiente cómodo y tranquilo.

TURBO
Permite que la unidad alcance la temperatura preestablecida en el menor tiempo posible

Modelo: RG10A2(B2S)/BGEFU1
RG10A10(B2S)/BGEF(20-28 °C/68-82 °F)
RG10A(B2S)/BGEF, RG10A(B2S)/BGEFU1(la función REFRESCAR no está disponible)
RG10A2(B2S)/BGCEFU1, RG10A2(B2S)/BGCEF(Sólo en los modelos de enfriamiento, las funciones modo AUTOMÁTICO y modo de CALENTAMIENTO no están disponibles)

ENCENDIDO/ APAGADO
Encienda o apague la unidad.

TEMPERATURA ⌃
Aumente la temperatura con incrementos de 1°C (1°F). La temperatura máxima es de 30°C (86°F).
AVISO: Al presionar los botones al mismo tiempo por 3 segundos se alterará la visualización de la temperatura entre los °C & °F.

AJUSTAR
Desplácese a través de las funciones de operación de la siguiente manera BRIZA AMPLIA Amplia(📶) → Reposo (🌙) Sígueme(🚶) → modo AP(📶) → BRIZA AMPLIA ..

El símbolo seleccionado parpadeará en el área de la pantalla, pulse el botón OK para confirmar.

TEMPERATURA ⌄
Disminuye la temperatura en incrementos de 1°C (1°F). La temperatura mínima es de 16°C (60°F).

VELOCIDAD DEL VENTILADOR
Seleccione la velocidad del ventilador en el siguiente orden: AU → 20% → 40% → 60% → 80% → 100%.
Presione el botón de TEMPERATURA ⌃ o ⌄ para aumentar o disminuir la velocidad del ventilador en incrementos del 1%.

BALANCEAR
Inicia y detiene el movimiento de la rejilla horizontal. Manténgalo pulsado durante 2 segundos para iniciar la función de balanceo automático de la rejilla vertical (algunas unidades).

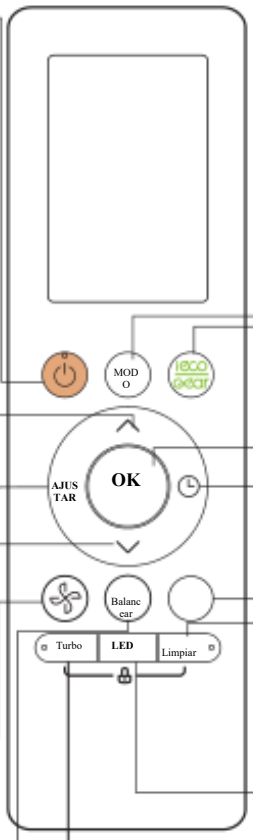

MODO
Desplácese a través de losmodes de operación de la siguiente manera: **AUTOMÁTICO → ENFRÍAMIENTO → SECO → CALENTAMIENTO → VENTILADOR**

ECO/GEAR
Presione este botón para entrar en el modo de eficiencia energética en una secuencia de seguimiento: ECO → GEAR(75%) → GEAR(50%) → Modo de ajuste anterior → ECO.....

OK
Utilizado para confirmar las funciones seleccionadas

TEMPORIZADOR
AJUSTE el temporizador para encender o apagar la unidad

REFRESCAR
Utilizado para iniciar y apagar la función REFRESCAR.

LIMPIAR
Se utiliza para iniciar/parar la función de AUTO LIMPIEZA o Limpieza activa.(Depende del modelo, consulte al MANUAL DE OPERACIÓN E INSTALACIÓN DEL USUARIO para más detalles)

LED
Enciende y apaga la pantalla LED de la unidad interna y el zumbador del acondicionador de aire (dependiendo del modelo), lo que crea un ambiente cómodo y tranquilo.

TURBO
Permite que la unidad alcance la temperatura preestablecida en el menor tiempo posible

Modelo: RG10A1(B2S)/BGEF

Indicador de la pantalla del control remoto

La información se muestra cuando el control remoto esta encendido.

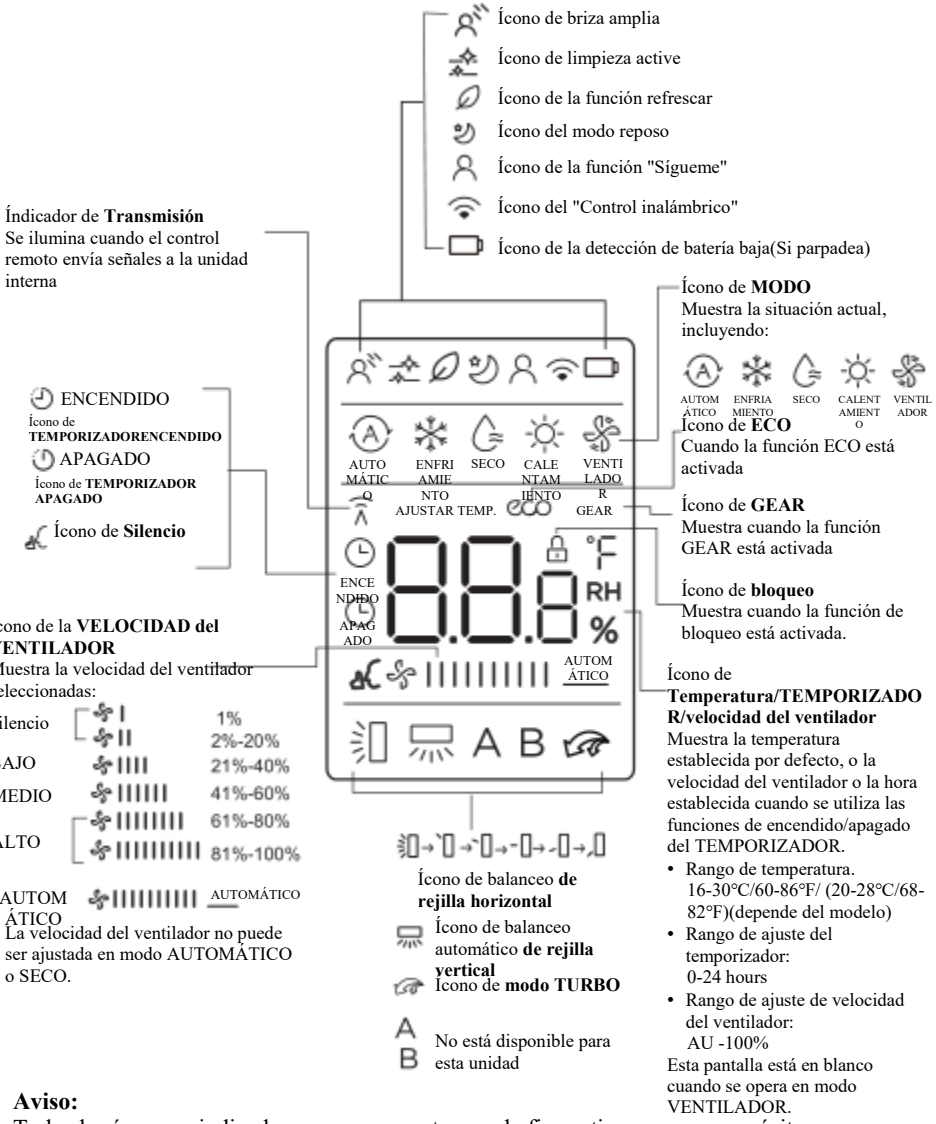

Aviso:

Todos los íconos e indicadores que se muestran en la figura tienen como propósito una exposición clara. Pero durante la operación actual, sólo se muestran en la pantalla los signos de funciones relacionados.

Cómo utilizar las funciones básicas

Operación básica

¡ATENCIÓN! Antes de la operación, asegúrese que la unidad está enchufada y hay electricidad.

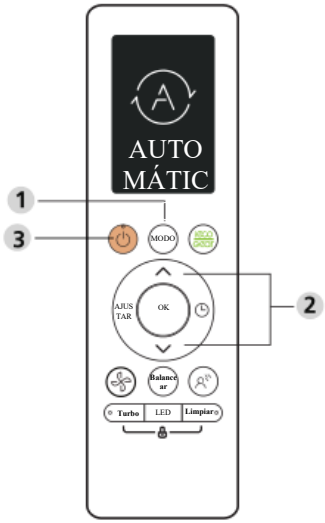

Modo de Enfriado

1. Presione el botón de MODO para seleccionar el modo de **ENFRIADO**.
2. Ajuste la temperatura deseada con el botón **TEMP** ⌃ o **TEMP** ⌄.
3. Pulse el botón de **VENTILADOR** para seleccionar la velocidad del ventilador en un rango de AU-100%.
4. Pulse el botón de **ENCENDIDO/APAGADO** para iniciar la unidad.

CONSEJOS PARA USAR ELCONTROL REMOTO

El rango de temperatura de operación para las unidades es de 16-30°C (60-86°F)/20-28 °C (68-82 F). Usted puede aumentar o disminuir la temperatura establecida incrementando de a 1°C (1°F).

Modo AUTOMÁTICO

En el modo AUTOMÁTICO, la unidad seleccionará automáticamente la operación de ENFRÍAMIENTO, VENTILADOR, o CALENTAMIENTO de acuerdo a la temperatura establecida.

1. Presione el botón de MODO para seleccionar el modo de **ENFRIADO**.
2. Ajuste la temperatura deseada con el botón **TEMP** ⌃ o **TEMP** ⌄.
3. Pulse el botón de **ENCENDIDO/APAGADO** para iniciar la unidad.

AVISO: La VELOCIDAD DEL VENTILADOR no puede ajustarse en el modo AUTOMÁTICO.

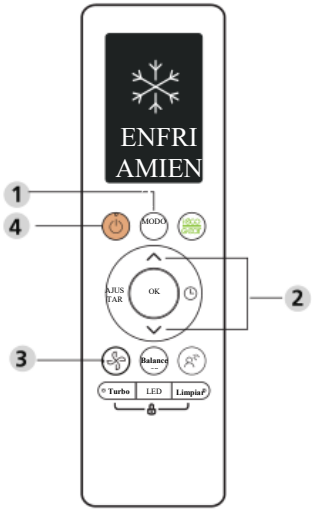

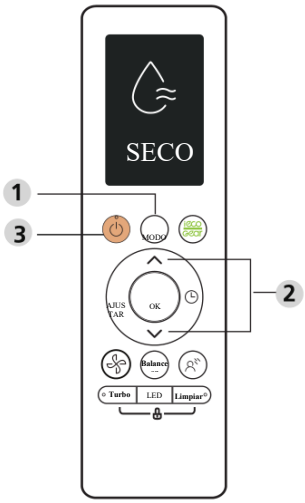

Modo VENTILADOR

1. Pulse el botón de **MODO** para seleccionar el modo **VENTILADOR**.
2. Pulse el botón de **VENTILADOR** para seleccionar la velocidad del ventilador en un rango de AU-100%.
3. Pulse el botón de **ENCENDIDO/APAGADO** para iniciar la unidad.

AVISO: No puede ajustar la temperatura en modo VENTILADOR. Por lo tanto, la pantalla LED de su control remoto no mostrará la temperatura.

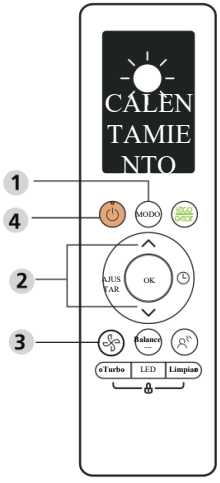

Modo SECO (deshumidificación)

1. Pulse el botón de MODO para seleccionar el modo SECO.
2. Ajuste su temperatura deseada con los botones **TEMP** ⌃ o **TEMP** ⌄. Pulse el botón de **ENCENDIDO/APAGADO** para iniciar la unidad.
3. Pulse el botón de ENCENDIDO/APAGADO para iniciar la unidad.

AVISO: La VELOCIDAD DEL VENTILADOR no puede cambiarse en el modo SECO.

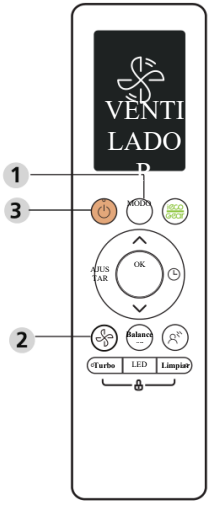

Modo de CALENTAMIENTO

1. Pulse el botón MODO para seleccionar el modo de **CALENTAMIENTO**.
2. Ajuste su temperatura deseada con los botón es **TEMP** ⌃ **o TEMP** ⌄.
3. Pulse el botón de **VENTILADOR** para seleccionar la velocidad del ventilador en un rango de AU-100%.
4. Pulse el botón de **ENCENDIDO/APAGADO** para iniciar la unidad.

AVISO: A medida que la temperatura externa desciende, el rendimiento de la función de CALENTAMIENTO de su unidad puede verse afectada. En tales casos, recomendamos usar este acondicionador de aire junto con otros aparatos de calefacción.

Ajuste del TEMPORIZADOR

TEMPORIZADOR ENCENDIDO/APAGADO - Establezca la cantidad de horas después de las cuales la unidad se encenderá o apagará automáticamente.

Configuración del TEMPORIZADOR ENCENDIDO

Pulse el botón de TEMPORIZADOR para iniciar la secuencia de tiempo de encendido.

Pulse el botón de TEMP arriba o abajo varias veces para ajustar el tiempo deseado para encender la unidad.

Apunte el control remoto a la unidad y espere 1 segundo, y se encenderá el TEMPORIZADOR

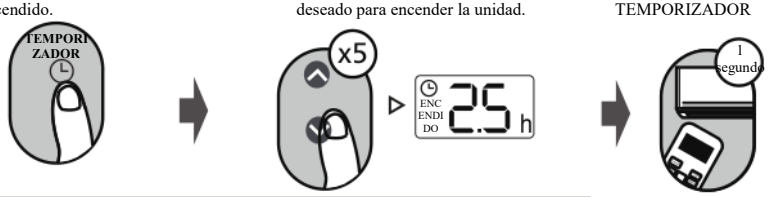

Configuración del TEMPORIZADOR APAGADO

Pulse el botón de TEMPORIZADOR para iniciar la secuencia de tiempo de apagado.

Pulse el botón de TEMP arriba o abajo varias veces para ajustar el tiempo deseado para apagar la unidad.

Apunte el control remoto a la unidad y espere 1 segundo, y se APAGARÁ el TEMPORIZADOR

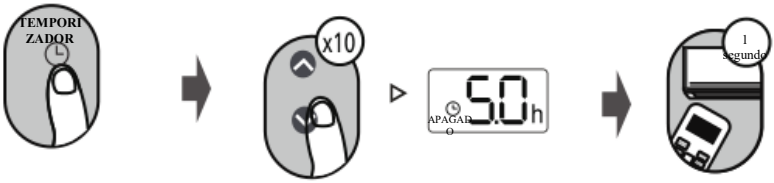

AVISO:

1. Cuando ajuste el TEMPORIZADOR ENCENDIDO o TEMPORIZADOR APAGADO, el tiempo aumentará en incrementos de 30 minutos con cada presión, hasta 10 horas. Después de 10 horas y hasta 24, aumentará en incrementos de 1 hora. (Por ejemplo, pulse 5 veces para llegar a 2,5 horas, y pulse 10 veces para llegar a 5 horas) El temporizador volverá a 0.0 después de 24.
2. Cancele cualquiera de las funciones estableciendo el temporizador en 0,0 horas.

Configuración del TEMPORIZADOR ENCENDIDO & APAGADO(ejemplo)

Tenga en cuenta que los tiempos de espera que establece para ambas funciones se refieren a las horas posteriores a la hora actual.

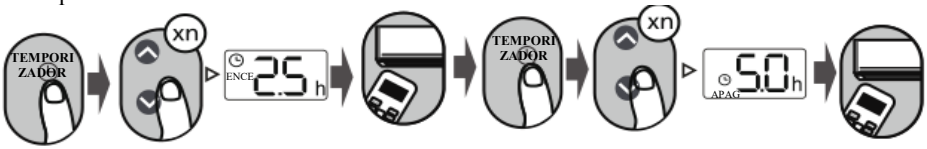

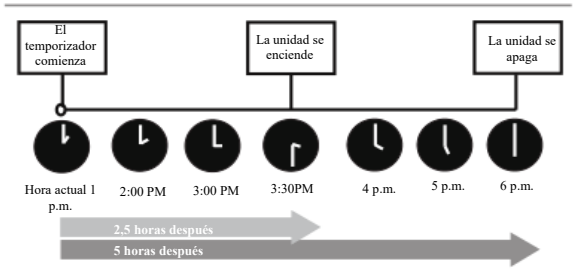

Ejemplo: Si el temporizador actual está en 1:00 PM, para ajustar el temporizador siguiendo los pasos anteriores, la unidad se encenderá en 2,5 horas más tarde (3:30PM) y se apagará a las 6:00 PM.

Cómo utilizar las funciones avanzadas

Función de BALANCEAR

Pulse el botón BALANCEAR

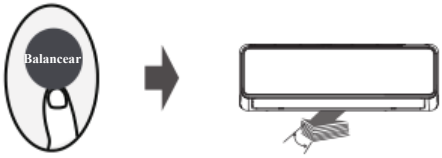

La rejilla horizontal se balanceará de arriba hacia abajo automáticamente cuando pulse el botón BALANCEAR. Pulse nuevamente para parar.

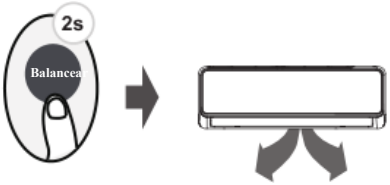

Al mantener presionado este botón por más de 2 segundos, se activa la función de balancearla rejilla vertical. (Depende del modelo)

Dirección del flujo de aire

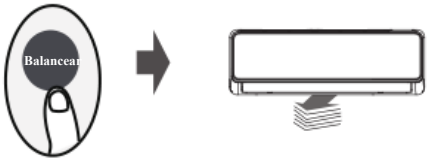

Si continua presionando el botón BALANCEAR, se pueden establecer 5 direcciones de flujo de aire. La rejilla puede moverse en un rango determinado cada vez que usted presione este botón. Pulse el botón hasta que alcance la dirección que desea.

AVISO: Cuando la unidad esté apagada, mantenga presionado juntos los botones de **MODO** y **BALANCEAR** por un segundo, de esta manera, la rejilla se abrirá en un cierto ángulo, que será conveniente en la limpieza. Mantenga presionado juntos los botones **MODO** y **BALANCEAR** por un segundo para reiniciar la rejilla (Depende del modelo).

PANTALLA LED



Pulse el botón LED

Pulse este botón para encender y apagar esta pantalla en la unidad interna.



Presione este botón por más de 5 segundos (algunas unidades)

Mantenga presionado este botón por más de 5 segundos para que la unidad interna muestre la temperatura actual de la habitación. Si vuelve a pulsar durante más de 5 segundos, se volverá a visualizar el ajuste de temperatura.

Función de ECO/GEAR



Pulse el botón de X-ECO para ingresar al modo de eficiencia energética en esta secuencia de seguimiento:
ECO → GEAR(75%) → GEAR(50%) → Modo de ajuste anterior→ ECO.....
AVISO: Esta función sólo está disponible en modo de ENFRÍAMIENTO.

Operación ECO:

En el modo de enfriamiento, al pulsar este botón, el control remoto ajustará la temperatura automáticamente a 24°C/75°F, velocidad del ventilador a AUTOMÁTICO para ahorrar energía (sólo cuando la temperatura establecida sea inferior a 24°C/75°F). Si la temperatura establecida supera los 24°C/75°F, al pulsar el botón ECO, la velocidad del ventilador cambiará a AUTOMÁTICO, y la temperatura establecida se mantendrá igual.

AVISO:
Al pulsar el botón ECO, modificar el modo o ajustar la temperatura establecida a menos de 24°C/75°F parará la operación ECO.
Bajo la operación ECO, la temperatura establecida debe ser 24°C/75°F o superior, puede resultar en un enfriamiento insuficiente. Si se siente incómodo, pulse el botón ECO nuevamente para pararlo.

Operación GEAR :
Pulse el botón ECO/GEAR para iniciar la operación GEAR de la siguiente manera:
75%(hasta un 75% de consumo de energía eléctrica)

↓

50% (hasta un 50% de consumo de energía eléctrica)

↓

Modo de ajuste anterior.

Bajo la operación GEAR, la pantalla en el control remoto alterará entre consumo de energía eléctrica y temperatura establecida.

Función de silencio



Mantenga presionado el botón de VENTILADOR por más de 2 segundos para activar/desactivar la función de silencio (algunas unidades).
La baja frecuencia de operación del compresor, puede resultar en una capacidad de enfriamiento y calentamiento insuficiente. Al pulsar el botón ENCENDIDO/APAGADO, MODO, Reposo, Turbo o LIMPIAR mientras opera cancelará la función de silencio.

Función de protección contra la congelación

Pulse este botón 2 veces durante 1 secundo en el Modo CALENTAMIENTO y ajuste la temperatura en 16°C/60°F o 20°C/68°F (para el modelo RG10A10(B2)/BGEF).



La unidad operará a alta velocidad del ventilador (mientras que el comprensor esté encendido) con la temperatura establecida automáticamente en 8°C/46°F.

AVISO: Esta función es para acondicionador de aire con bomba de calor solamente.

Pulse este botón 2 veces bajo el modo de CALENTAMIENTO y establezca la temperatura en 16°C/60°F o 20°C/68°F (para modelo RG10A10(B2)/BGEF)para activar la función de protección contra el congelamiento. Al pulsar el botón de Encendido/Apagado, Reposo, Modo, Ventilador y temperatura mientras opera cancelará esta función.

Función de BLOQUEO

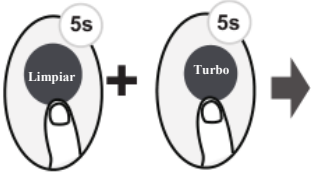

Pulse juntos los botones **LIMPIAR** y **TURBO** por más de 5 segundos para activar la función de bloqueo.
Ningún botón responderá a menos que se pulsen estos dos botones durante dos segundos de nuevo para desactivar el bloqueo.

Función de AJUSTAR

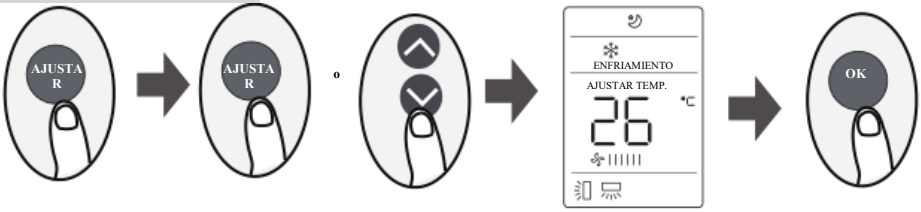

- Pulse el botón de AJUSTAR para ingresar a configuración, luego pulse el botón AJUSTAR o el botón TEMP ﹀ o TEMP ﹀ para seleccionar la función que desea. El símbolo seleccionado parpadeará en el área de la pantalla, pulse el botón OK para confirmar.
- Para cancelar la función seleccionada realice los mismos pasos anteriores.
- Pulse el botón de AJUSTAR para desplazarse por la función de operación de la siguiente manera:
  BRIZA AMPLIA*() → REFRESCAR*() → Reposar () → Sígueme () → modo AP()
  [*]: Si su control remoto tiene los botones BRIZA AMPLIA o REFRESCAR, usted no puede usar el botón AJUSTAR para seleccionar las funciones de BRIZA AMPLIA o REFRESCAR.

Función de BRIZA AMPLIA () (algunas unidades):
Esta característica evita el flujo de aire directo que sopla sobre el cuerpo y hace que te sientas complacido con la frescura sedosa.
AVISO: Esta función está disponible sólo en los modos de enfriamiento, ventilador y seco.

Función REFRESCAR( ) (algunas unidades):
Cuando se inicia la función REFRESCAR, el Ionizador o Colector de Polvo de Plasma (depende del modelo) se activa y ayuda a eliminar el polen y las impurezas del aire.

Función de Reposo() :
La función de REPOSO se utiliza para disminuir la energía que se utiliza mientras usted duerme (y necesita los mismos ajustes de temperatura para estar cómodo). Esta función solo se puede activar con el control remoto.
Para más detalles sobre la operación de reposo vea el "MANUAL DEL USUARIO".

Aviso: La función de REPOSO no está disponible en los modos de VENTILADOR o SECO.

Función sígueme():
La función SÍGUEME habilita al control remoto a medir la temperatura en su ubicación actual y enviar las señales al acondicionador de aire cada intervalos de 3 minutos. Cuando se utilizan los modos, AUTOMÁTICO, ENFRÍAMIENTO o CALENTAMIENTO, controlar la temperatura del ambiente desde el control remoto (en vez desde la unidad interna) permitirá que el acondicionador de aire optimice la temperatura alrededor suyo y mejore la comodidad.
AVISO: Mantenga presionado el botón TURBO por siete segundos para iniciar/para la función de memoria de la Función sígueme.

- Si se activa la función de memoria, "**Encendido**" se mostrará en la pantalla por 3 segundos.
- Si se detiene la función de memoria "**APAGADO**" se mostrará en la pantalla por 3 segundos.
- Mientras que la función de memoria esté activada, al pulsar el botón ENCENDIDO/APAGADO, cambiar el modo o un fallo de energía no cancelará la Función sígueme.

Función AP()(algunas unidades) :
Elija el modo AP para realizar configuraciones de la red inalámbrica. Para algunas unidades, no funciona al presionar el botón AJUSTAR. Para ingresar al modo AP, presione continuamente el botón LED siete veces en 10 segundos.

El diseño y las especificaciones están sujetos a cambios, sin previo aviso, para mejorar el producto. Consulte con la agencia de ventas o el fabricante para obtener más detalles.

CR247-RG10A(B2S)